工　事　番　号　：　ｴｺ高知（佐川）第16号
工　　事　　名　：　佐川町加茂管理型産業廃棄物最終処分場進入道路交差点整備工事
工　事　箇　所　：　高知県　高岡郡　佐川町　加茂

実施図　図面目録（全26枚）

図面番号	図面名称	図面番号	図面名称
1	平面図		
2	国道33号縦断図		
3	進入道路縦断図		
4	標準断面図		
5	横断図（1）		
6	横断図（2）		
7	横断図（3）		
8	横断図（4）		
9	横断図（5）		
10	横断図（6）		
11	横断図（7）		
12	構造図（1）		
13	構造図（2）		
14	構造図（4）		
15	構造図（5）		
16	擁壁工展開図		
17	排水構造物工展開図		
18	自由勾配側溝一般図		
19	交差点平面図		
20	区画線詳細図		
21	撤去工根拠図		
22	舗装根拠図		
23	防音ｼｰﾄ配置図（参考図）		
24	施工計画図(1)（参考図）		
25	施工計画図(2)（参考図）		
26	施工計画図(3)（参考図）		

位置図

この地図の作成に当たっては、国土地理院長の承認「承認番号平27四使、第12号」を得て、同院発行の20万分の1地勢図及び5万分の1地形図を使用したものを、一部転

平　面　図

S=1:500

国道工区

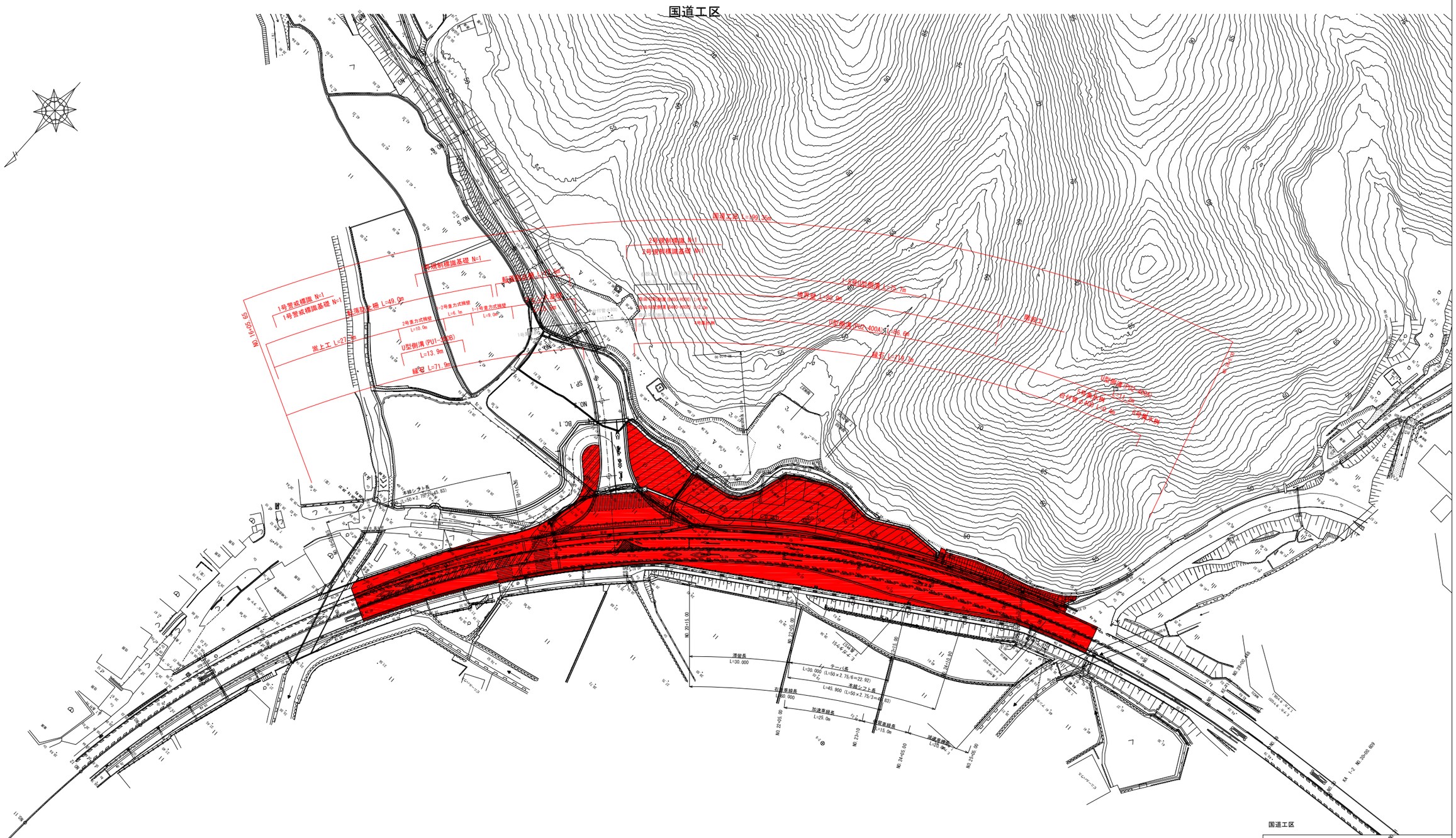

国道工区

公益財団法人　エコサイクル高知			
工事種別	エコ高知（佐川）第16号　佐川町加茂管理型 産業廃棄物最終処分場進入道路交差点整備工事		
図面名称	平面図	縮 尺	S=1:500
路線河川名	国 道 33 号		
工事箇所	高知県　高岡郡　佐川町　加茂		
設計種別	実施図	図 面 番 号	1 / 26
事務所名	佐川町事務所		
会社名			

国道33号縦断図

V=1:100
H=1:500

高岡郡 佐川町 加茂 地内

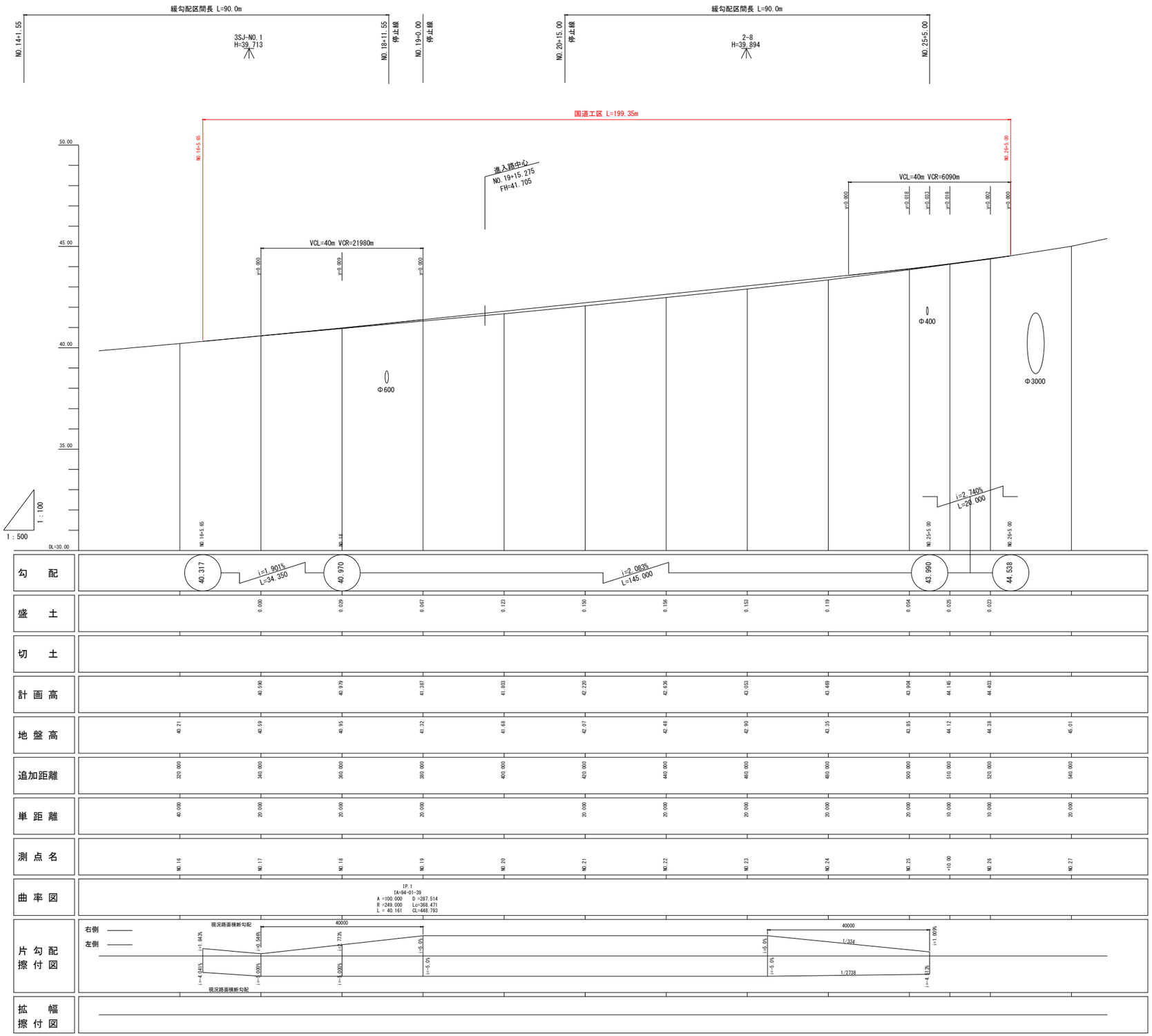

国道工区

公益財団法人　エコサイクル高知			
工事種別	エコ高知（佐川）第16号　佐川町加茂管理型 産業廃棄物最終処分場進入道路交差点整備工事		
図面名称	国道33号縦断図	縮尺	V=1:100 H=1:500
路線河川名	国道33号		
工事箇所	高知県　高岡郡　佐川町　加茂		
設計種別	実施図	図面番号	2 / 26
事務所名	佐川町事務所		
会社名			

縦　断　図

V=1:200
H=1:500

高岡郡 佐川町 加茂 地内

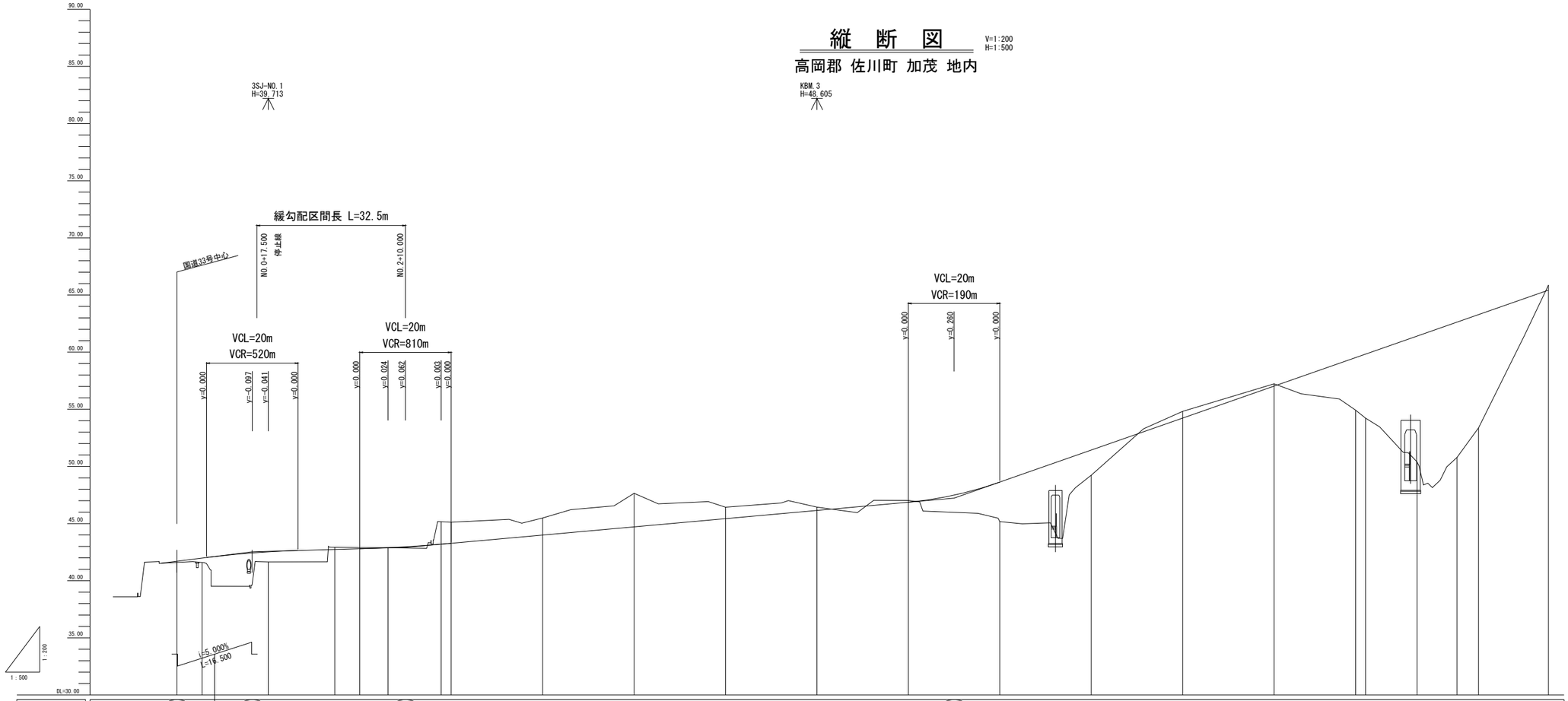

勾配	41.705	42.530	i=1.134% L=33.500	42.91	i=3.600% L=120.000	47.23	i=14.000% L=350.000

盛土	0.105	0.390	0.889	3.460	2.200	4.604	5.610	11.007	11.840	9.919

切土	0.185	0.103	0.000	1.966	1.850	1.500	2.940	1.000	0.290	0.160	0.590	0.200	0.440

計画高	41.705	41.980	42.529	42.735	42.797	42.890	43.194	43.270	43.990	44.710	45.430	46.150	46.870	48.630	51.430	54.230	57.030	59.534	59.830	61.407	62.630	63.289	65.430

地盤高	41.60	41.59	41.64	42.92	42.90	42.89	45.16	45.12	45.49	47.65	46.43	46.44	47.03	45.17	49.23	54.82	57.23	54.92	54.22	50.40	50.79	53.37	65.87

追加距離	0.000	5.500	20.000	34.543	40.000	46.175	57.808	60.000	80.000	100.000	120.000	140.000	160.000	180.000	200.000	220.000	240.000	257.817	260.000	271.262	280.000	284.706	300.000

単距離	0.000	5.500	14.500	14.543	5.457	6.175	11.633	2.192	20.000	20.000	20.000	20.000	20.000	20.000	20.000	20.000	20.000	17.817	2.183	11.262	8.738	4.706	15.294

測点名	NO.0	NO.0+5.5	NO.1	BC.1	NO.2	SP.1	EC.1	NO.3	NO.4	NO.5	NO.6	NO.7	NO.8	NO.9	NO.10	NO.11	NO.12	BC.2	NO.13	SP.2	NO.14	EC.2	NO.15

曲率図	IP.1 IA=26-39-35 R=50.000 TL=11.847 CL=23.265 SL=1.384	IP.2 IA=30-48-44 R=50.000 TL=13.778 CL=26.889 SL=1.864

片勾配擦付図	右側 / 左側	1/120	1/120	1/120	1/120	1/120	1/120	1/120	1/120	1/120	1/120	1/120	1/120	1/120	1/120	1/120	1/120	1/120	1/120	1/120	1/120	1/120	1/120

拡幅擦付図	11500	11500	11500	11500	11500	11500	11500	11500	11500	11500	11500	11500	11500	11500	11500	11500	11500	11500	11500	11500	11500	11500	11500

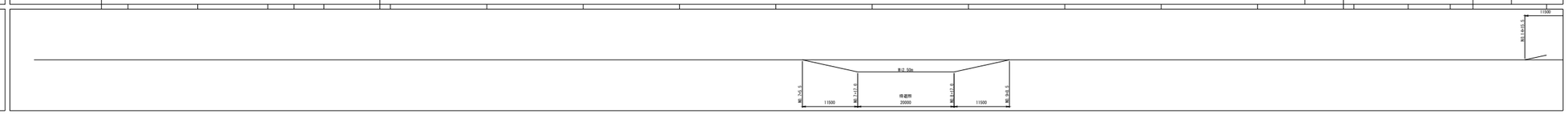

国道工区

公益財団法人　エコサイクル高知			
工事種別	エコ高知（佐川）第16号　佐川町加茂管理型 産業廃棄物最終処分場進入道路交差点整備工事		
図面名称	縦断図（進入路）	縮尺	V=1:200 H=1:500
路線河川名	最終処分場進入道路		
工事箇所	高知県　高岡郡　佐川町　加茂		
設計種別	実施図	図面番号	3 / 26
事務所名	佐川町事務所		
会社名			

標準断面図

S=1:50

車道舗装
（現況舗装構成）

舗装構成		舗装材料
表　層	50mm	密粒度アスファルト混合物 TOP-13
基　層	50mm	再生粗粒度アスファルト混合物
上層路盤	80mm	再生瀝青安定処理
上層路盤	100mm	再生粒調砕石 RM-30
下層路盤	150mm	再生クラッシャラン RC-40

路肩舗装

舗装構成		舗装材料
表　層	50mm	密粒度アスファルト混合物 TOP-13
路　盤	100mm	再生クラッシャラン RC-30

進入道路舗装

舗装構成		舗装材料
表　層	50mm	密粒度アスファルト混合物 TOP-13
路　盤	100mm	再生クラッシャラン RC-30

歩道舗装

舗装構成		舗装材料
表　層	40mm	再生密粒度アスファルト混合物 TOP-13
路　盤	100mm	再生クラッシャラン RC-30

乗入舗装

舗装構成		舗装材料
表　層	50mm	密粒度アスファルト混合物 TOP-13
基　層	50mm	再生粗粒度アスファルト混合物
上層路盤	100mm	再生粒調砕石 RM-30
下層路盤	150mm	再生クラッシャラン RC-40

車道舗装
（現況舗装構成）

舗装構成		舗装材料
表　層 切削オーバーレイ及びオーバーレイ	50mm	密粒度アスファルト混合物 TOP-13
既設舗装		

NO.22

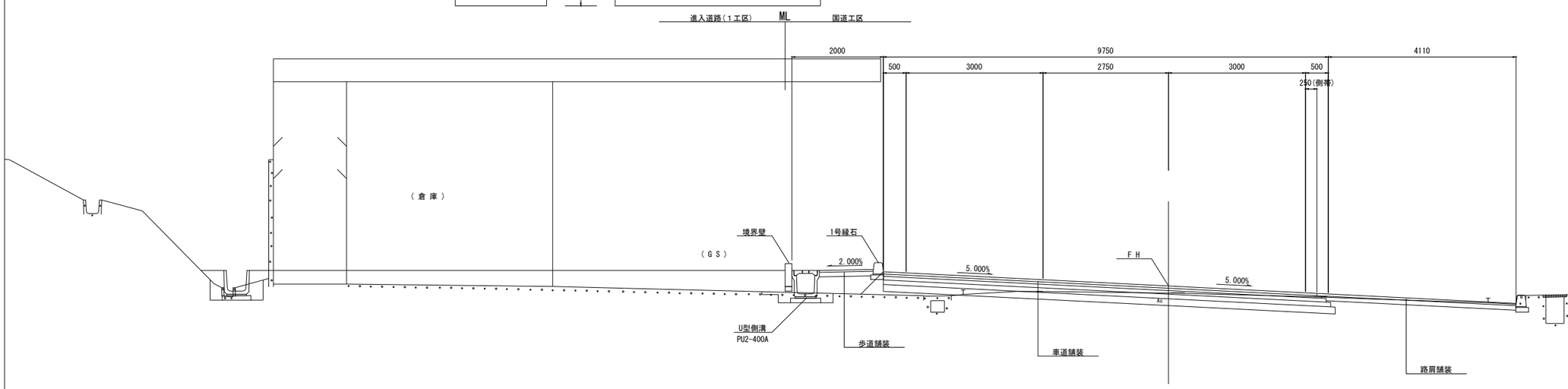

土工区分表

機械土工

区分		記号	土質	概要
掘削		94KH	土砂	片切掘削
		96KH	軟岩I	片切掘削
		94K	土砂	オープンカット
		96K	軟岩I	オープンカット
床掘		14K1	土砂	標準
		14K2	土砂	1.0m以上2.0m未満
		16K1	軟岩I	標準
		16K2	軟岩I	1.0m以上2.0m未満
埋戻		B4-A	土砂	最小埋戻幅4m以上
		B4-B	〃	最大埋戻幅4m以上
		B4-C	〃	最大埋戻幅1m以上4m未満
		B4-D	〃	最大埋戻幅1m未満
		B4	〃	締固めなし
		B4-Co		コンクリート
盛土	路床	BV1	〃	4.0m以上
		BV2	〃	2.5m以上4.0m未満
		BV3	〃	2.5m未満
	路体	BV4	〃	4.0m以上
		BV5	〃	2.5m以上4.0m未満
		BV6	〃	2.5m未満
		BV7	〃	土羽土(t=30cm)

法面工

区分	記号	概要
法面保護	SL1	切土土砂
法面保護	SL2	切土軟岩I
法面保護	SL3	盛土

法面整形

区分	記号	概要
切土整形	N4K	礫質土
	N6K	軟岩I
盛土整形	NK3	締固め有
	NK4	締固め無
床均し	T	礫質土

取壊し

区分	記号	概要
コンクリート取壊し	CT	無筋構造物
アスファルトはぎ取り	HT1	t=10cm
	HT2	t=5cm
石積取壊し	IT	

公益財団法人　エコサイクル高知			
工事種別	エコ高知（佐川）第16号　佐川町加茂管理型 産業廃棄物最終処分場進入道路交差点整備工事		
図面名称	標準断面図	縮尺	S=1:50
路線河川名	国道33号		
工事箇所	高知県　高岡郡　佐川町　加茂		
設計種別	実施図	図面番号	4 / 26
事務所名	佐川町事務所		
会社名			

国道33号横断図(1)

NO.17

GH=40.59
FH=40.590

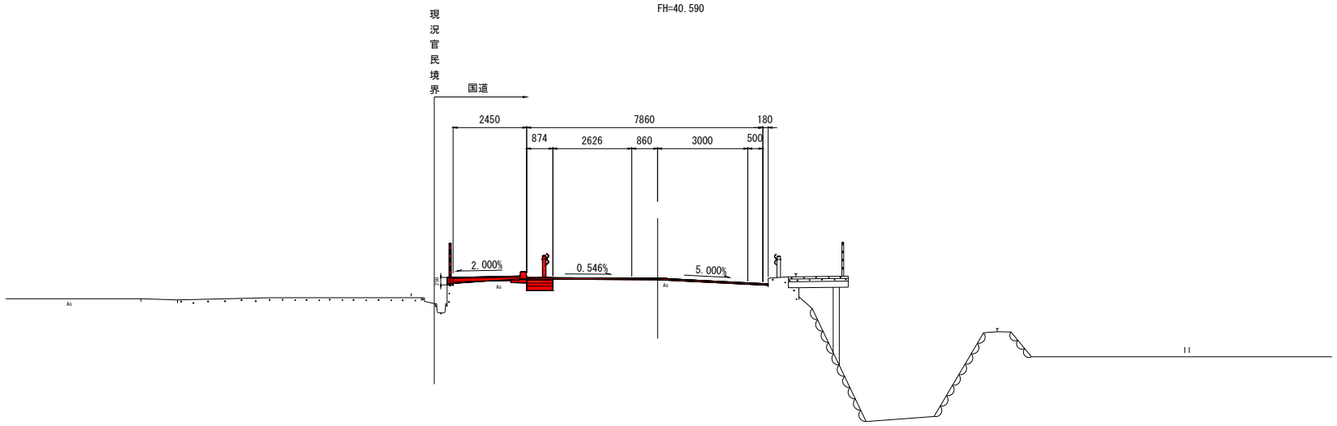

DL=30.000

排水構造物

区　分	記　号	数量
床　掘	14K1	－
	14K2	－
埋　戻	B4-C	－
	B4-D	－

擁壁工

区　分	記　号	数量
床　掘	14K1	－
	14K2	－
埋　戻	B4-C	－
	B4-D	－

区　分	記　号	数量
法面保護	SL1	－
	SL2	－
	SL3	－

区　分		記　号	数量	
掘　削		94KH	－	
		96KH	－	
		94K	0.3	(夜間)
		96K	－	
盛　土	路床	BV1	－	
		BV2	－	
		BV3	－	
	路体	BV4	－	
		BV5	－	
		BV6	0.1	(昼間)
切土整形		N4K	－	
		N6K	－	
盛土整形		NK3	－	
コンクリート取壊し		CT		
アスファルトはぎ取り		HT1	－	
		HT2	3.3	(夜間)
石積取壊し		IT	－	

NO.16

GH=40.21
FH=

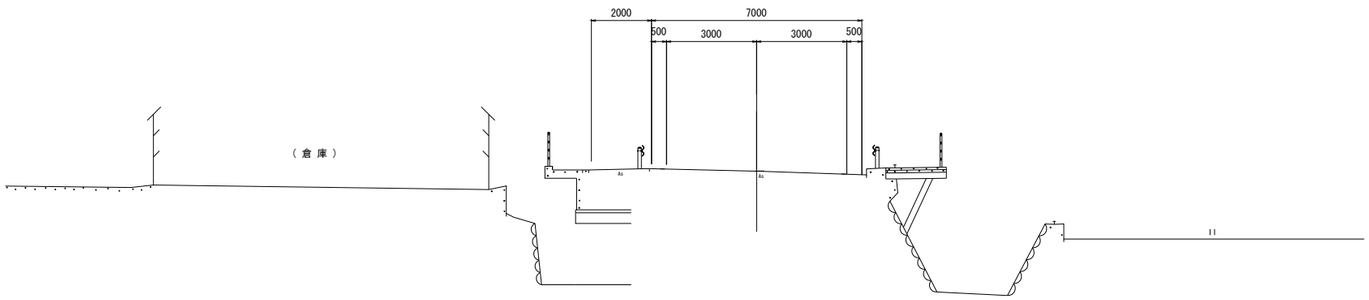

DL=30.000

国道工区

公益財団法人　エコサイクル高知			
工事種別	エコ高知（佐川）第16号　佐川町加茂管理型 産業廃棄物最終処分場進入道路交差点整備工事		
図面名称	国道33号横断図(1)	縮　尺	S=1:100
路線河川名	国道33号		
工事箇所	高知県　高岡郡　佐川町　加茂		
設計種別	実施図	図面番号	5 / 26
事務所名	佐川町事務所		
会社名			

国道33号横断図(2)

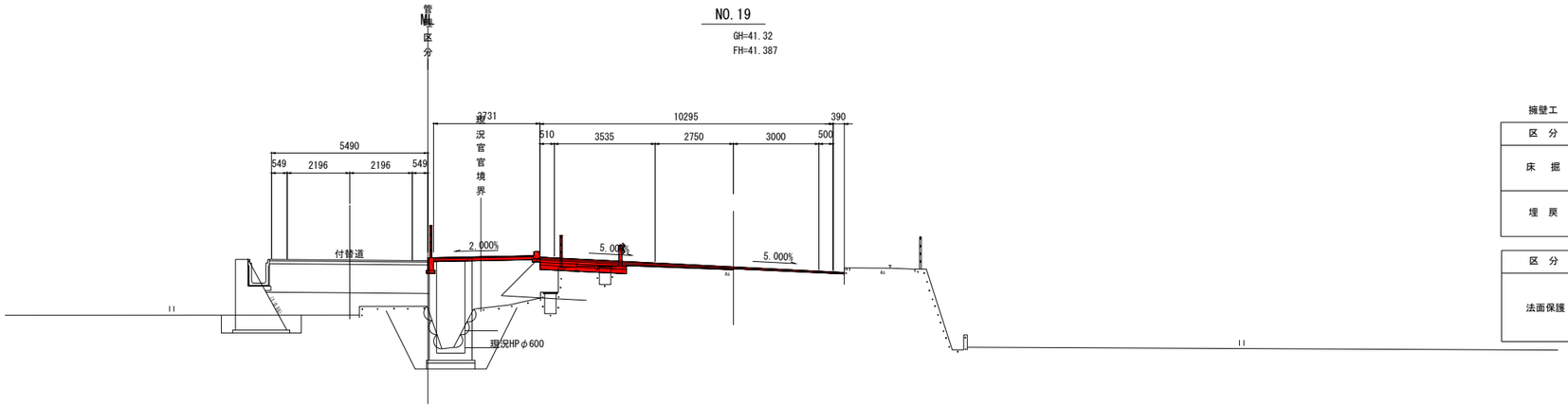

DL=30.000

擁壁工

区 分	記 号	数量
床 掘	14K1	-
	14K2	-
埋 戻	B4-C	-
	B4-D	-

区 分	記 号	数量
法面保護	SL1	-
	SL2	-
	SL3	-

区 分		記 号	数量	
掘 削		94KH	-	
		96KH	-	
		94K	0.2	(夜間)
		96K	-	
盛 土	路床	BV1	-	
		BV2	-	
		BV3	-	
	路体	BV4	-	
		BV5	-	
		BV6	-	
切土整形		N4K	-	
		N6K	-	
盛土整形		NK3	-	
コンクリート取壊し		CT	0.3	(夜間)
アスファルトはぎ取り		HT1	-	
		HT2	1.1	(夜間)
石積取壊し		IT	-	

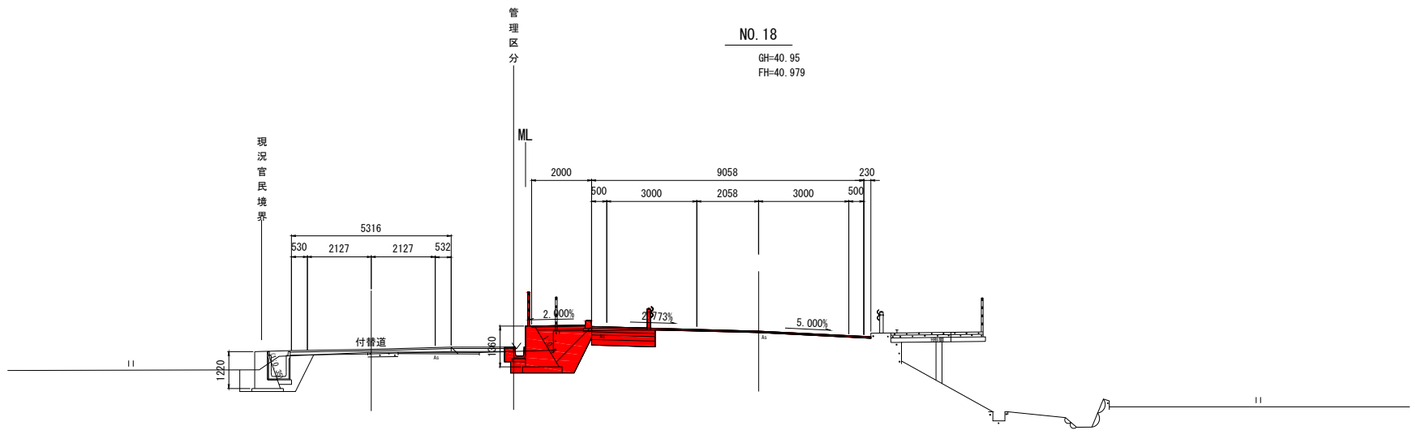

DL=30.000

擁壁工

区 分	記 号	数量	
床 掘	14K1	1.9	(昼間)
	14K2	-	
埋 戻	B4-C	-	
	B4-D	0.3	(昼間)

区 分	記 号	数量
法面保護	SL1	-
	SL2	-
	SL3	-

区 分		記 号	数量	
掘 削		94KH	-	
		96KH	-	
		94K	1.0	(夜間)
		96K	-	
盛 土	路床	BV1	-	
		BV2	-	
		BV3	0.7	(昼間)
	路体	BV4	-	
		BV5	-	
		BV6	0.9	(昼間)
切土整形		N4K	-	
		N6K	-	
盛土整形		NK3	-	
コンクリート取壊し		CT	0.7	(夜間)
アスファルトはぎ取り		HT1	-	
		HT2	3.2	(夜間)
石積取壊し		IT	-	

国道工区

公益財団法人　エコサイクル高知			
工事種別	エコ高知（佐川）第16号　佐川町加茂管理型 産業廃棄物最終処分場進入道路交差点整備工事		
図面名称	国道33号横断図(2)	縮 尺	S=1:100
路線河川名	国道33号		
工事箇所	高知県　高岡郡　佐川町　加茂		
設計種別	実施図	図 面 番 号	6 / 26
事務所名	佐川町事務所		
会社名			

国道33号横断図(3)

NO.21

GH=42.07
FH=42.220

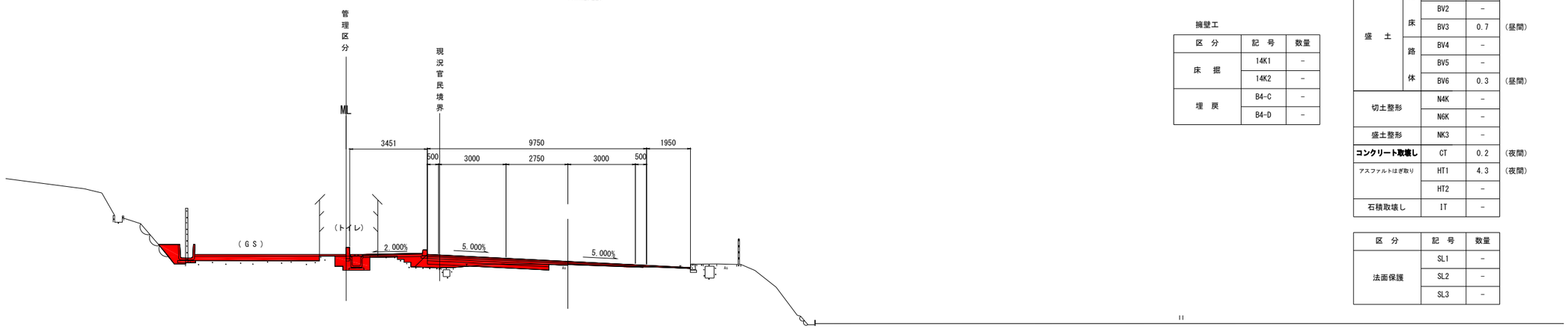

DL=35.000

排水構造物

区分	記号	数量	
床掘	14K1	-	
	14K2	1.0	(昼間)
埋戻	B4-C	-	
	B4-D	0.3	(昼間)

擁壁工

区分	記号	数量
床掘	14K1	-
	14K2	-
埋戻	B4-C	-
	B4-D	-

区分		記号	数量	
掘削		94KH	-	
		96KH	-	
		94K	0.4	(夜間)
		96K	-	
盛土	路床	BV1	-	
		BV2	-	
		BV3	0.7	(昼間)
	路体	BV4	-	
		BV5	-	
		BV6	0.3	(昼間)
切土整形		N4K	-	
		N6K	-	
盛土整形		NK3	-	
コンクリート取壊し		CT	0.2	(夜間)
アスファルトはぎ取り		HT1	4.3	(夜間)
		HT2	-	
石積取壊し		IT	-	

区分	記号	数量
法面保護	SL1	-
	SL2	-
	SL3	-

NO.20

GH=41.68
FH=41.803

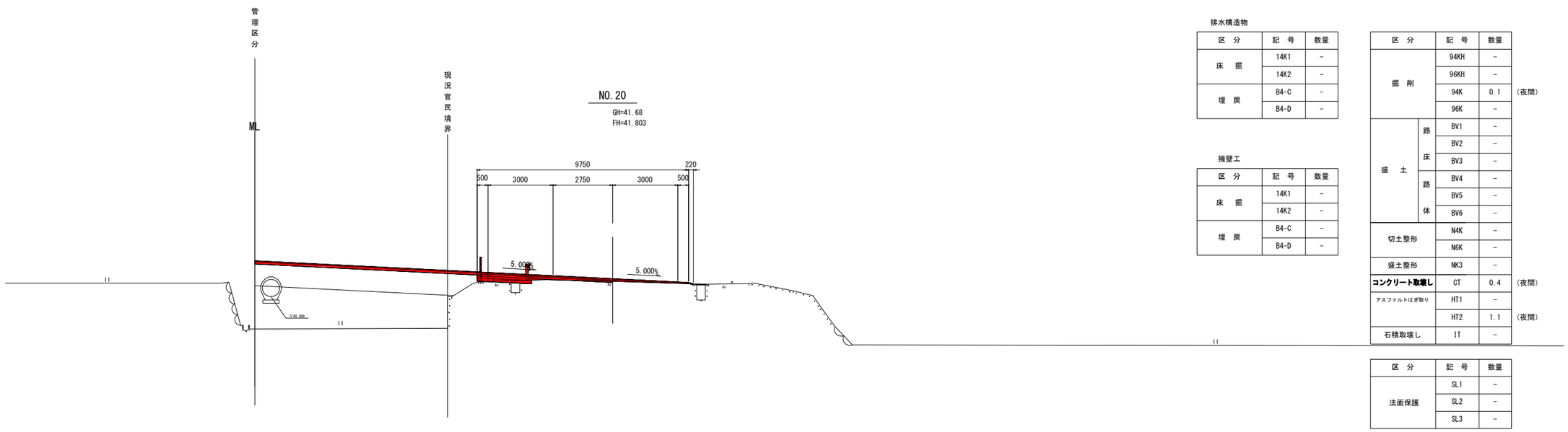

DL=30.000

排水構造物

区分	記号	数量
床掘	14K1	-
	14K2	-
埋戻	B4-C	-
	B4-D	-

擁壁工

区分	記号	数量
床掘	14K1	-
	14K2	-
埋戻	B4-C	-
	B4-D	-

区分		記号	数量	
掘削		94KH	-	
		96KH	-	
		94K	0.1	(夜間)
		96K	-	
盛土	路床	BV1	-	
		BV2	-	
		BV3	-	
	路体	BV4	-	
		BV5	-	
		BV6	-	
切土整形		N4K	-	
		N6K	-	
盛土整形		NK3	-	
コンクリート取壊し		CT	0.4	(夜間)
アスファルトはぎ取り		HT1	-	
		HT2	1.1	(夜間)
石積取壊し		IT	-	

区分	記号	数量
法面保護	SL1	-
	SL2	-
	SL3	-

国道工区

公益財団法人　エコサイクル高知			
工事種別	エコ高知（佐川）第16号　佐川町加茂管理型産業廃棄物最終処分場進入道路交差点整備工事		
図面名称	国道33号横断図(3)	縮尺	S=1:100
路線河川名	国道33号		
工事箇所	高知県　高岡郡　佐川町　加茂		
設計種別	実施図	図面番号	7/26
事務所名	佐川町事務所		
会社名			

国道33号横断図(4)

NO.23

GH=42.90
FH=43.053

進入道路(１工区)

排水構造物

区　分	記　号	数量	
床　掘	14K2	0.3	(昼間)
埋　戻	B4-D	0.3	(昼間)

区　分	記　号	数量	
掘　削	94KH	-	
路体盛土	BV4	2.1	(昼間)
切土整形	N4K	-	
コンクリート取壊し	CT	-	

区　分	記　号	数量
法面保護	SL1	-

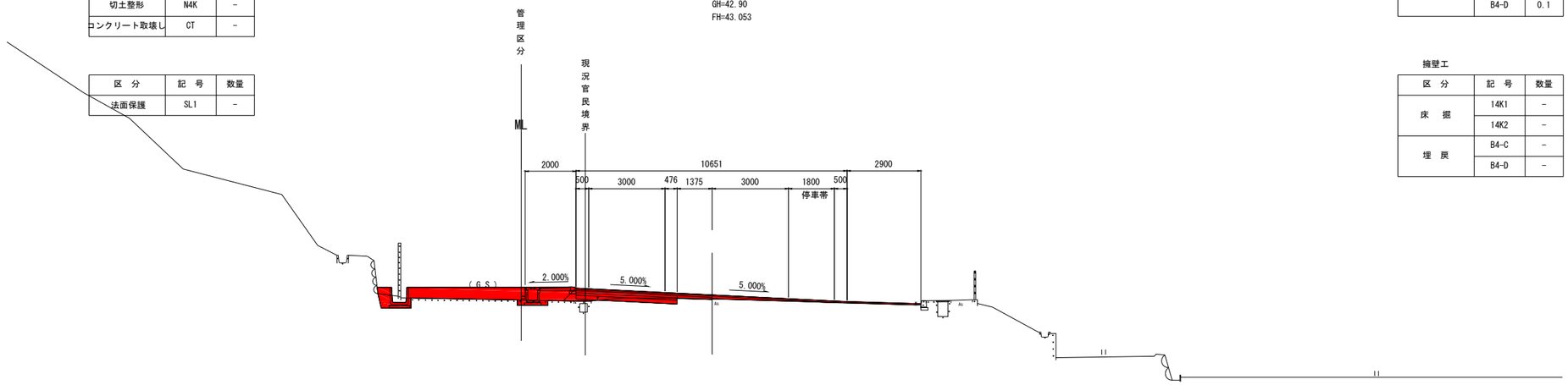

DL=35.000

排水構造物

区　分	記　号	数量	
床　掘	14K1	-	
	14K2	0.2	(昼間)
埋　戻	B4-C	-	
	B4-D	0.1	(昼間)

擁壁工

区　分	記　号	数量
床　掘	14K1	-
	14K2	-
埋　戻	B4-C	-
	B4-D	-

区　分		記　号	数量	
掘　削		94KH	-	
		96KH	-	
		94K	0.3	(夜間)
		96K	-	
盛　土	路床	BV1	-	
		BV2	-	
		BV3	0.6	(昼間)
	路体	BV4	-	
		BV5	-	
		BV6	0.4	(昼間)
切土整形		N4K	-	
		N6K	-	
盛土整形		NK3	-	
コンクリート取壊し		CT	0.3	(夜間)
アスファルトはぎ取り		HT1	3.4	(夜間)
		HT2	-	
石積取壊し		IT	-	

区　分	記　号	数量
法面保護	SL1	-
	SL2	-
	SL3	-

NO.22

GH=42.48
FH=42.636

進入道路(１工区)

排水構造物

区　分	記　号	数量	
床　掘	14K2	0.3	(昼間)
埋　戻	B4-D	0.3	(昼間)

区　分	記　号	数量	
掘　削	94KH	-	
路体盛土	BV4	4.2	(昼間)
切土整形	N4K	-	
コンクリート取壊し	CT	0.1	(昼間)

区　分	記　号	数量
法面保護	SL1	-

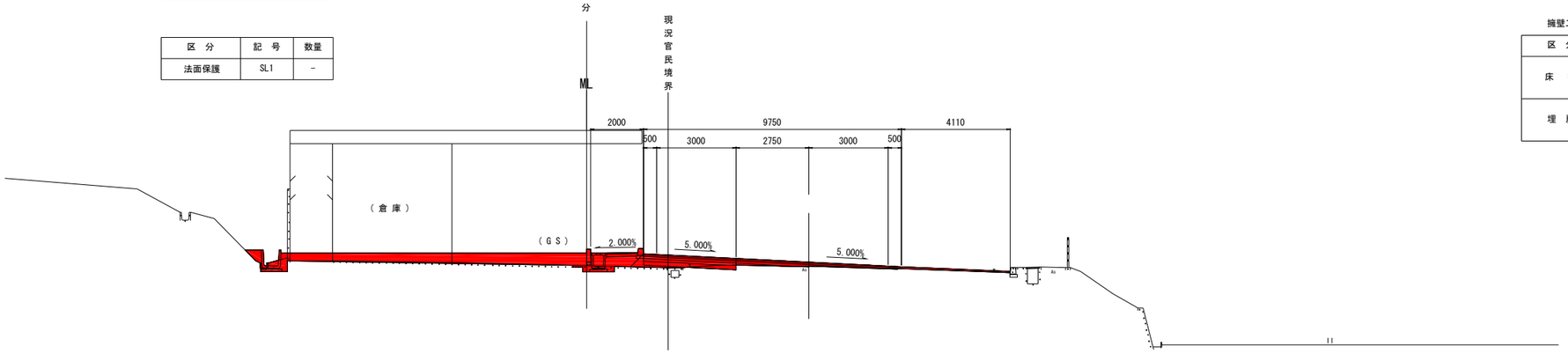

DL=35.000

排水構造物

区　分	記　号	数量	
床　掘	14K1	-	
	14K2	0.3	(昼間)
埋　戻	B4-C	-	
	B4-D	0.2	(昼間)

擁壁工

区　分	記　号	数量
床　掘	14K1	-
	14K2	-
埋　戻	B4-C	-
	B4-D	-

区　分		記　号	数量	
掘　削		94KH	-	
		96KH	-	
		94K	0.1	(夜間)
		96K	-	
盛　土	路床	BV1	-	
		BV2	-	
		BV3	0.6	(昼間)
	路体	BV4	-	
		BV5	-	
		BV6	0.4	(昼間)
切土整形		N4K	-	
		N6K	-	
盛土整形		NK3	-	
コンクリート取壊し		CT	0.2	(夜間)
アスファルトはぎ取り		HT1	2.0	(夜間)
		HT2	-	
石積取壊し		IT	-	

区　分	記　号	数量
法面保護	SL1	-
	SL2	-
	SL3	-

国道工区

公益財団法人　エコサイクル高知			
工事種別	エコ高知（佐川）第16号　佐川町加茂管理型 産業廃棄物最終処分場進入道路交差点整備工事		
図面名称	国道33号横断図(4)	縮 尺	S=1:100
路線河川名	国道33号		
工事箇所	高知県　高岡郡　佐川町　加茂		
設計種別	実施図	図面番号	8 / 26
事務所名	佐川町事務所		
会社名			

国道33号横断図(5)

NO.25

GH=43.85
FH=43.904

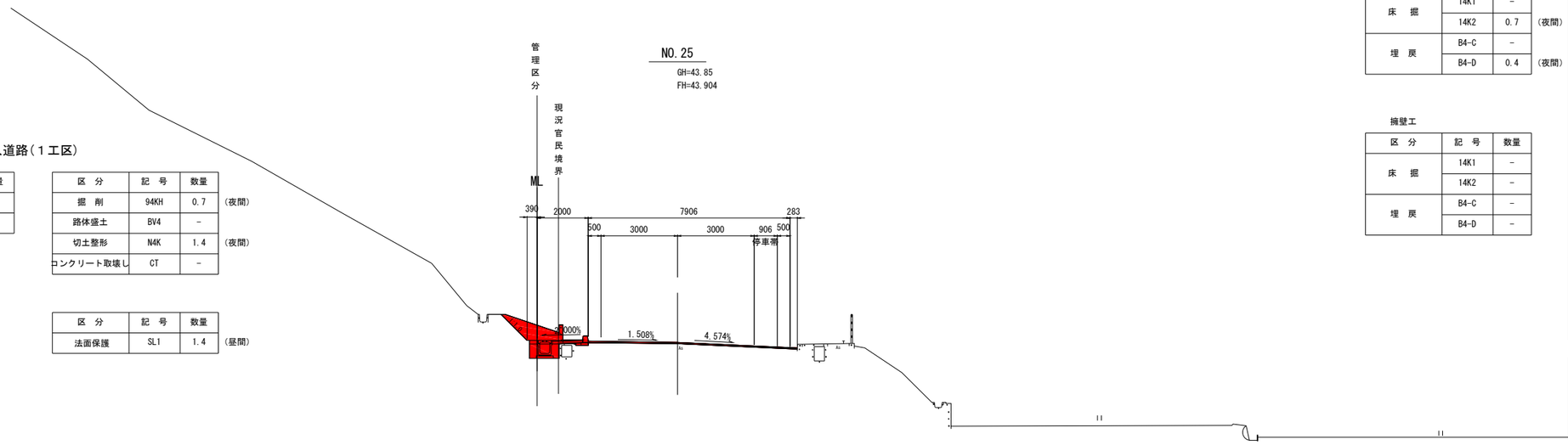

進入道路(1工区)

排水構造物

区分	記号	数量
床掘	14K2	-
埋戻	B4-D	-

区分	記号	数量	
掘削	94KH	0.7	(夜間)
路体盛土	BV4	-	
切土整形	N4K	1.4	(夜間)
コンクリート取壊し	CT	-	

区分	記号	数量	
法面保護	SL1	1.4	(昼間)

排水構造物

区分	記号	数量	
床掘	14K1	-	
	14K2	0.7	(夜間)
埋戻	B4-C	-	
	B4-D	0.4	(夜間)

擁壁工

区分	記号	数量
床掘	14K1	-
	14K2	-
埋戻	B4-C	-
	B4-D	-

区分		記号	数量	
掘削		94KH	-	
		96KH	-	
		94K	-	
		96K	-	
盛土	路床	BV1	-	
		BV2	-	
		BV3	-	
	路体	BV4	-	
		BV5	-	
		BV6	0.4	(昼間)
切土整形		N4K	-	
		N6K	-	
盛土整形		NK3	-	
コンクリート取壊し		CT	0.4	(夜間)
アスファルトはぎ取り		HT1	0.5	(夜間)
		HT2	-	
石積取壊し		IT	-	

区分	記号	数量
法面保護	SL1	-
	SL2	-
	SL3	-

DL=35.000

NO.24

GH=43.35
FH=43.469

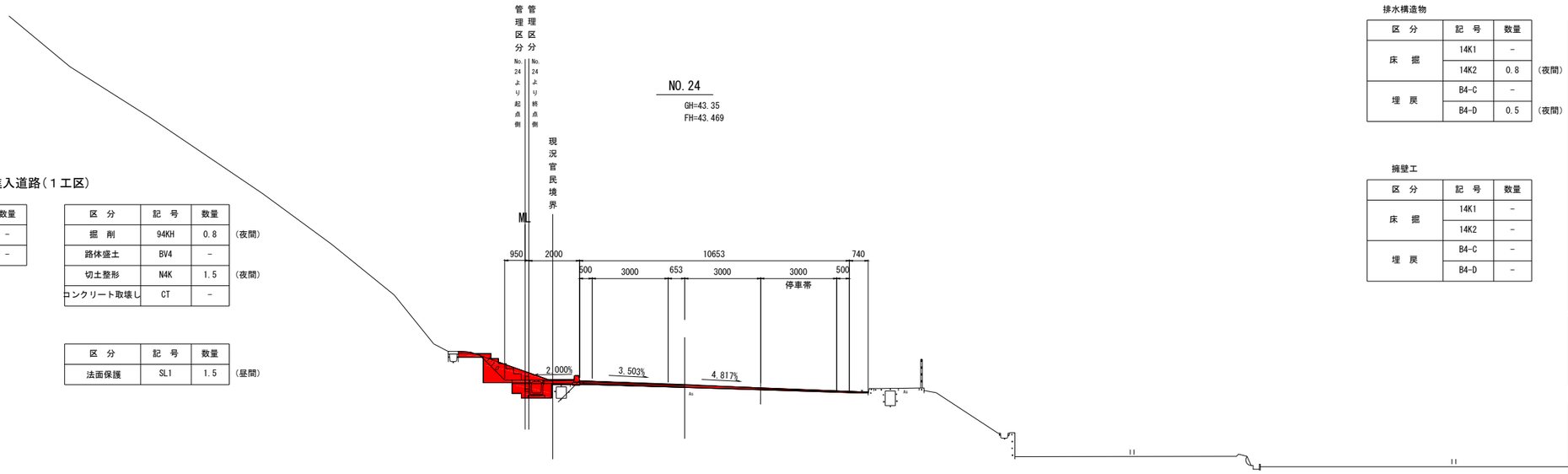

進入道路(1工区)

排水構造物

区分	記号	数量
床掘	14K2	-
埋戻	B4-D	-

区分	記号	数量	
掘削	94KH	0.8	(夜間)
路体盛土	BV4	-	
切土整形	N4K	1.5	(夜間)
コンクリート取壊し	CT	-	

区分	記号	数量	
法面保護	SL1	1.5	(昼間)

排水構造物

区分	記号	数量	
床掘	14K1	-	
	14K2	0.8	(夜間)
埋戻	B4-C	-	
	B4-D	0.5	(夜間)

擁壁工

区分	記号	数量
床掘	14K1	-
	14K2	-
埋戻	B4-C	-
	B4-D	-

区分		記号	数量	
掘削		94KH	-	
		96KH	-	
		94K	-	
		96K	-	
盛土	路床	BV1	-	
		BV2	-	
		BV3	0.1	(昼間)
	路体	BV4	-	
		BV5	-	
		BV6	0.4	(昼間)
切土整形		N4K	-	
		N6K	-	
盛土整形		NK3	-	
コンクリート取壊し		CT	0.3	(夜間)
アスファルトはぎ取り		HT1	0.5	(夜間)
		HT2	-	
石積取壊し		IT	-	

区分	記号	数量
法面保護	SL1	-
	SL2	-
	SL3	-

DL=35.000

国道工区

公益財団法人　エコサイクル高知			
工事種別	エコ高知（佐川）第16号　佐川町加茂管理型産業廃棄物最終処分場進入道路交差点整備工事		
図面名称	国道33号横断図(5)	縮尺	S=1:100
路線河川名	国道33号		
工事箇所	高知県　高岡郡　佐川町　加茂		
設計種別	実施図	図面番号	9 / 26
事務所名	佐川町事務所		
会社名			

国道33号横断図(6)

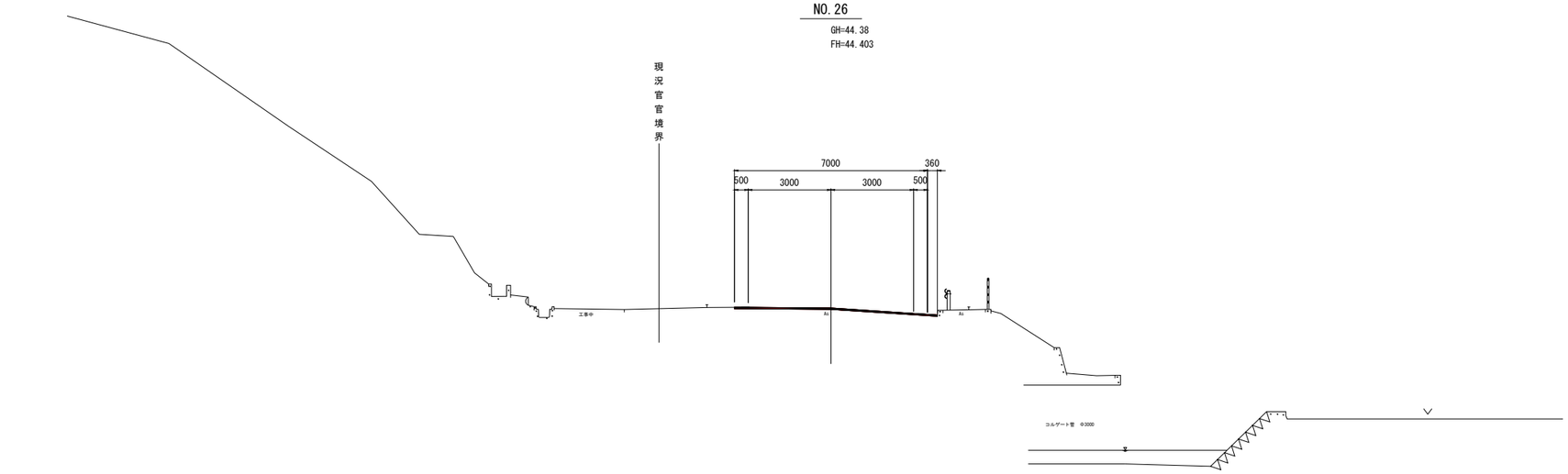

排水構造物

区 分	記 号	数量
床 掘	14K1	-
	14K2	-
埋 戻	B4-C	-
	B4-D	-

擁壁工

区 分	記 号	数量
床 掘	14K1	-
	14K2	-
埋 戻	B4-C	-
	B4-D	-

区 分		記 号	数量
掘 削		94KH	-
		96KH	-
		94K	-
		96K	-
盛 土	路床	BV1	-
		BV2	-
		BV3	-
	路体	BV4	-
		BV5	-
		BV6	-
切土整形		N4K	-
		N6K	-
盛土整形		NK3	-
コンクリート取壊し		CT	-
アスファルトはぎ取り		HT1	-
		HT2	-
石積取壊し		IT	-

区 分	記 号	数量
法面保護	SL1	-
	SL2	-
	SL3	-

DL=35.000

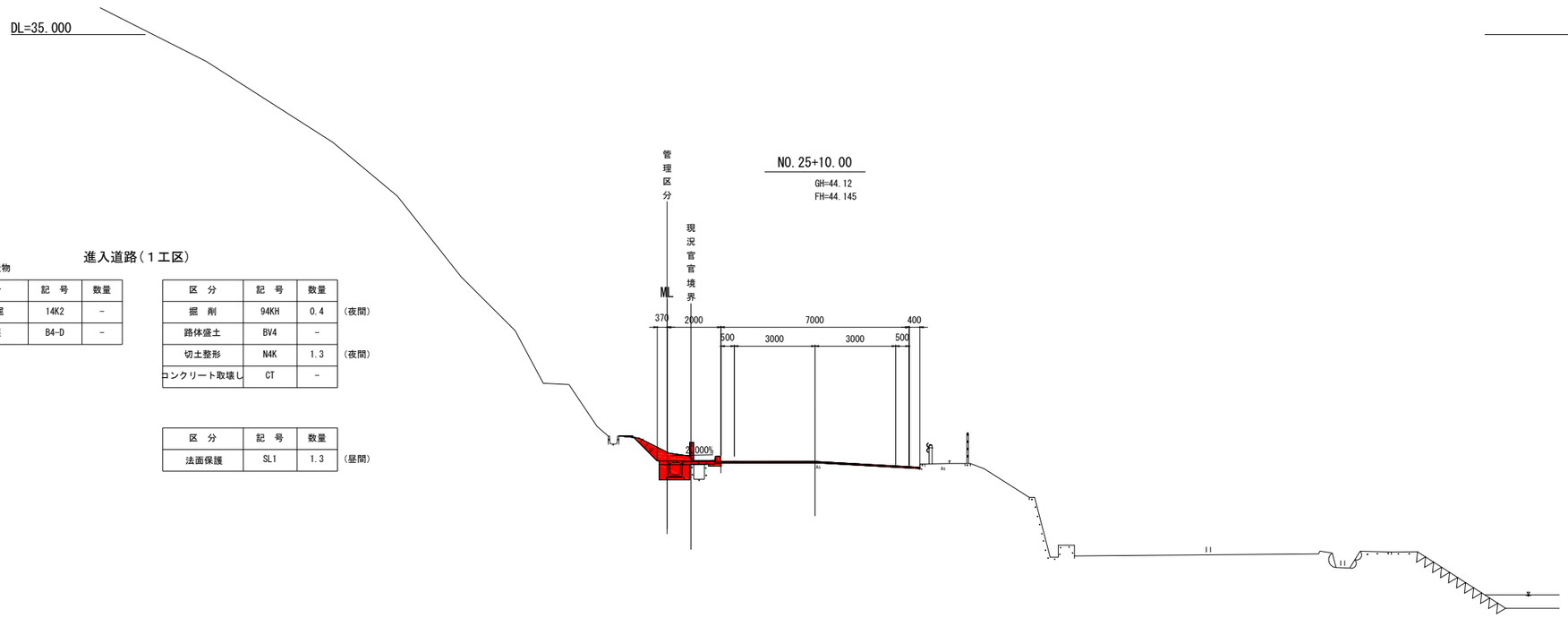

進入道路(1工区)

排水構造物

区 分	記 号	数量
床 掘	14K2	-
埋 戻	B4-D	-

区 分	記 号	数量	
掘 削	94KH	0.4	(夜間)
路体盛土	BV4	-	
切土整形	N4K	1.3	(夜間)
コンクリート取壊し	CT	-	

区 分	記 号	数量	
法面保護	SL1	1.3	(昼間)

排水構造物

区 分	記 号	数量	
床 掘	14K1	-	
	14K2	0.6	(夜間)
埋 戻	B4-C	-	
	B4-D	0.4	(夜間)

擁壁工

区 分	記 号	数量
床 掘	14K1	-
	14K2	-
埋 戻	B4-C	-
	B4-D	-

区 分		記 号	数量	
掘 削		94KH	-	
		96KH	-	
		94K	-	
		96K	-	
盛 土	路床	BV1	-	
		BV2	-	
		BV3	-	
	路体	BV4	-	
		BV5	-	
		BV6	0.5	(昼間)
切土整形		N4K	-	
		N6K	-	
盛土整形		NK3	-	
コンクリート取壊し		CT	0.5	(夜間)
アスファルトはぎ取り		HT1	-	
		HT2	-	
石積取壊し		IT	-	

区 分	記 号	数量
法面保護	SL1	-
	SL2	-
	SL3	-

DL=35.000

国道工区

公益財団法人 エコサイクル高知			
工事種別	エコ高知（佐川）第16号 佐川町加茂管理型産業廃棄物最終処分場進入道路交差点整備工事		
図面名称	国道33号横断図(6)	縮 尺	S=1:100
路線河川名	国道33号		
工事箇所	高知県 高岡郡 佐川町 加茂		
設計種別	実施図	図面番号	10 / 26
事務所名	佐川町事務所		
会社名			

国道33号横断図(7)

NO.27

GH=45.01
FH=

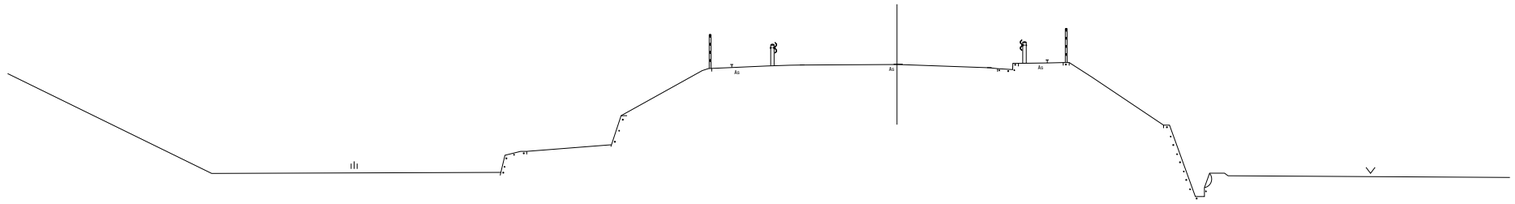

DL=35.000

国道工区

公益財団法人　エコサイクル高知			
工事種別	エコ高知（佐川）第16号　佐川町加茂管理型 産業廃棄物最終処分場進入道路交差点整備工事		
図面名称	国道33号横断図(7)	縮 尺	S=1:100
路線河川名	国道33号		
工事箇所	高知県　高岡郡　佐川町　加茂		
設計種別	実施図	図 面 番 号	11 / 26
事務所名	佐川町事務所		
会社名			

構　造　図 (1)

1-1号重力式擁壁　S=1:20

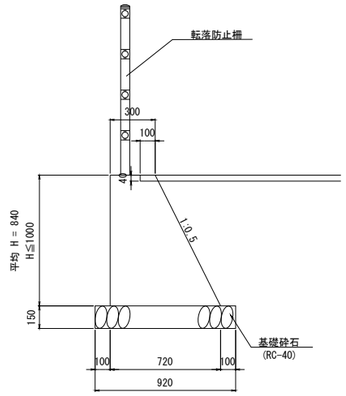

材　料　表　　1式当り (L=9.03m)

名　称	規　格	単位	数　量
コンクリート（重力式擁壁）	σck=18N/mm2	m3	3.8
基礎砕石	RC-40	m2	○
均しコンクリート	σck=18N/mm2	m3	×
床均し		m2	8.3
透水マット		m	9.0

※ 10mに一箇所目地工を設置すること。
※ 水抜き工を2～3m2に一箇所設置すること。
※ 養生工の種類は、一般養生とする。

1-2号重力式擁壁　S=1:20

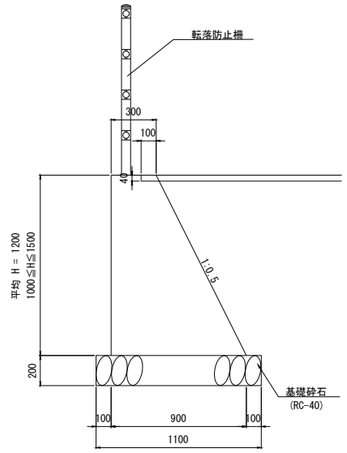

材　料　表　　1式当り (L=6.05m)

名　称	規　格	単位	数　量
コンクリート（重力式擁壁）	σck=18N/mm2	m3	4.3
基礎砕石	RC-40	m2	○
均しコンクリート	σck=18N/mm2	m3	×
床均し		m2	6.7
透水マット		m	6.1

※ 10mに一箇所目地工を設置すること。
※ 水抜き工を2～3m2に一箇所設置すること。
※ 養生工の種類は、一般養生とする。

2号重力式擁壁　S=1:20

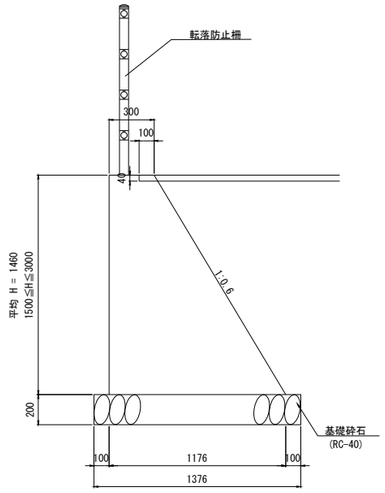

材　料　表　　1式当り (L=10.00m)

名　称	規　格	単位	数　量
コンクリート（重力式擁壁）	σck=18N/mm2	m3	10.7
基礎砕石	RC-40	m2	○
均しコンクリート	σck=18N/mm2	m3	×
床均し		m2	13.8
透水マット		m	10.0

※ 10mに一箇所目地工を設置すること。
※ 水抜き工を2～3m2に一箇所設置すること。
※ 養生工の種類は、一般養生とする。

1号境界壁　S=1:20

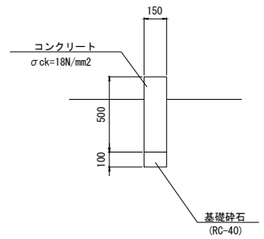

材　料　表　　10m当り

名　称	規　格	単位	数　量
コンクリート	σck=18N/mm2	m3	0.8
型　枠	一般型枠	m2	10.0
目地材	t=10mm	m2	0.1
基礎砕石	RC-40 t=10cm	m2	1.5

※ 養生工の種類は、一般養生とする。

2号境界壁　S=1:20

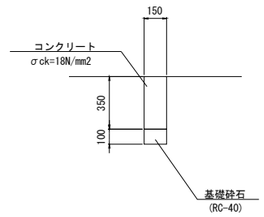

材　料　表　　10m当り

名　称	規　格	単位	数　量
コンクリート	σck=18N/mm2	m3	0.5
型　枠	一般型枠	m2	10.0
目地材	t=10mm	m2	0.1
基礎砕石	RC-40 t=10cm	m2	1.5

※ 養生工の種類は、一般養生とする。

嵩 上 工　S=1:20

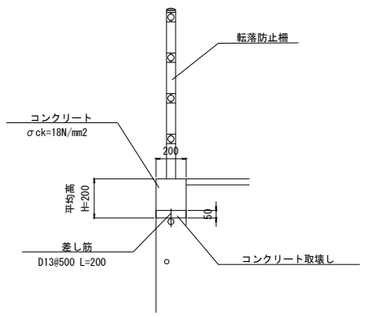

材　料　表　　10m当り

名　称	規　格	単位	数　量
コンクリート	σck=18N/mm2	m3	0.4
型　枠	一般型枠	m2	4.0
目地材	t=10mm	m2	0.04
差し筋	D13@500 L=200	kg	4.0

※ 養生工の種類は、一般養生とする。

U型側溝(PU1-300B)　S=1:20

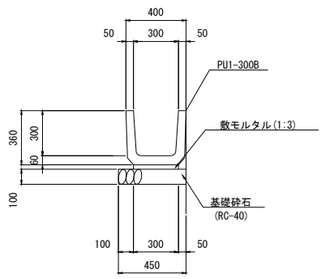

材　料　表　　10m当り

名　称	規　格	単位	数　量
プレキャストU型側溝	Pu1-300B L=0.6m	m	10.0
基礎砕石	RC-40	m3	0.45

U型側溝(PU2-400A)　S=1:20

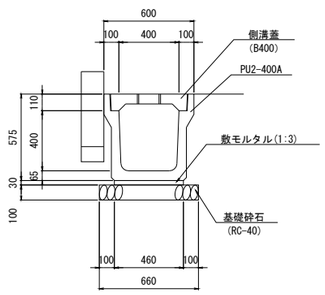

材　料　表　　10m当り

名　称	規　格	単位	数　量
プレキャストU型側溝	Pu2-400A L=2.0m	m	10.0
基礎砕石	RC-40	m3	0.66
側溝蓋	B400	枚	20.0
床均し		m2	6.6

注1)
・岩着等の場合は基礎材を除く。

国道工区

公益財団法人　エコサイクル高知			
工事種別	エコ高知（佐川）第16号　佐川町加茂管理型産業廃棄物最終処分場進入道路交差点整備工事		
図面名称	構　造　図 (1)	縮 尺	S=1:20
路線河川名	国道33号		
工事箇所	高知県　高岡郡　佐川町　加茂		
設計種別	実施図	図 面 番 号	12 / 26
事務所名	佐川町事務所		
会社名			

構　造　図 (2)

台付管φ400　S=1:20

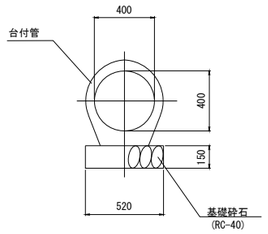

材　料　表　　10m当り

名　称	規　格	単位	数　量
鉄筋コンクリート台付管	φ400　L=2000	m	10.0
基礎砕石	RC-40	m3	0.8
床均し		m2	5.2

1-5号U型側溝　S=1:20

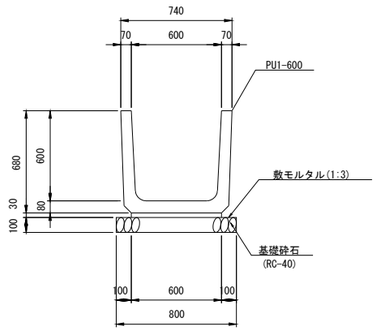

材　料　表　　10m当り

名　称	規　格	単位	数　量
プレキャストU型側溝	Pu1-600L=0.6m	m	10.0
基礎砕石	RC-40	m3	0.80
床均し		m2	8.0

階 段 工　S=1:20

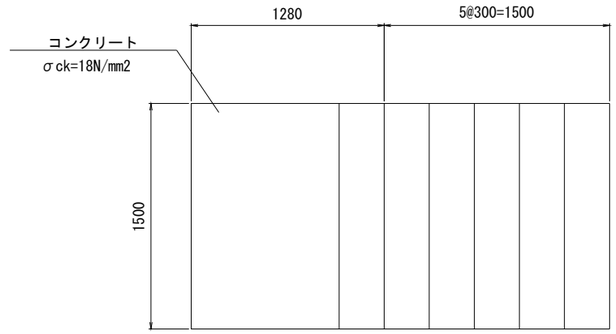

4号集水桝　S=1:20

NO.20+18.41

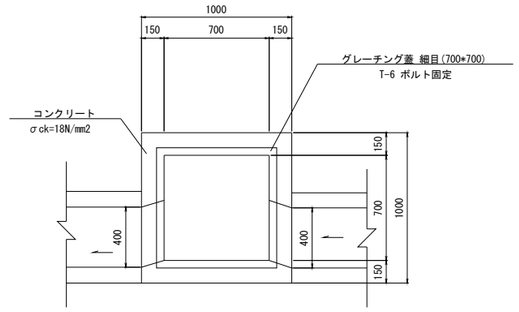

自由勾配側溝(B400-H500)　S=1:20

標準用

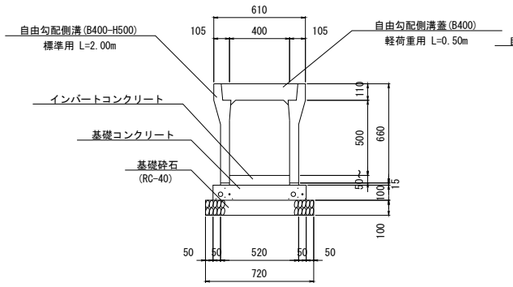

材　料　表　　10m当り

名　称	規　格	単位	数　量
自由勾配側溝(B400-H500)	標準用　532kg/個	m	10.0
インバートコンクリート	σck=18N/mm2	m3	0.48
基礎コンクリート	σck=18N/mm2	m3	0.62
基礎砕石	RC-40	m3	0.72
自由勾配側溝蓋(B400)	軽荷重用 43kg/枚	枚	10
床均し		m2	7.2

自由勾配側溝(B400-H600)　S=1:20

標準用

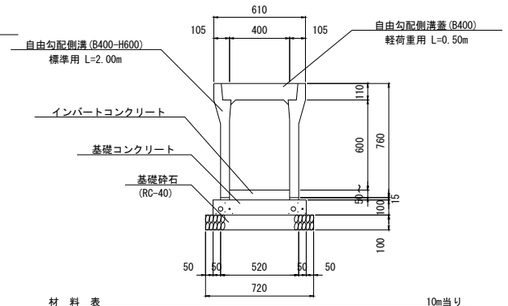

材　料　表　　10m当り

名　称	規　格	単位	数　量
自由勾配側溝(B400-H600)	標準用　588kg/個	m	10.0
インバートコンクリート	σck=18N/mm2	m3	0.53
基礎コンクリート	σck=18N/mm2	m3	0.62
基礎砕石	RC-40	m3	0.72
自由勾配側溝蓋(B400)	軽荷重用 43kg/枚	枚	10
床均し		m2	7.2

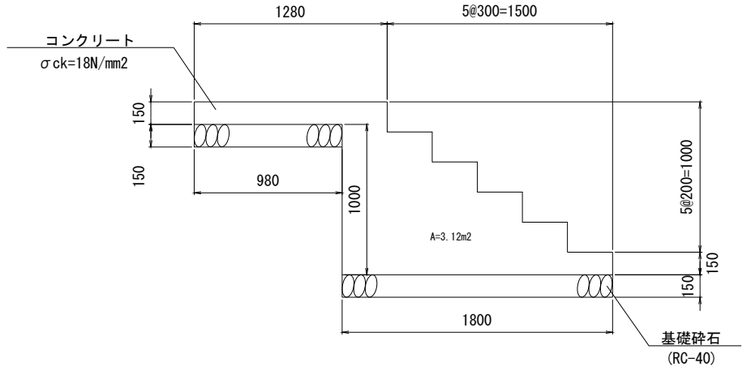

材　料　表

1箇所当り

名　称	規　格	単位	数　量
コンクリート	σck=18N/mm2	m3	4.7
型　枠	一般型枠	m2	8.2
基礎砕石	RC-40	m2	4.4
床均し		m2	4.4

※ 養生工の種類は、一般養生とする。

4号集水桝　S=1:20

NO.20+18.41

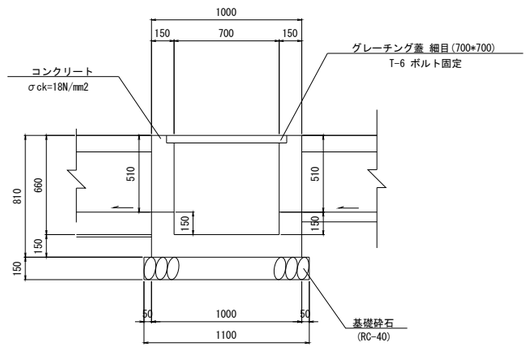

材　料　表　　1箇所当り

名　称	規　格	単位	数　量
コンクリート	σck=18N/mm2	m3	0.43
グレーチング蓋(700*700)	T-6 細目 ボルト固定	枚	1.0
床均し		m2	1.2

注1)
・岩着等の場合は基礎材を除く。

国道工区

公益財団法人　エコサイクル高知			
工事種別	エコ高知（佐川）第16号　佐川町加茂管理型 産業廃棄物最終処分場進入道路交差点整備工事		
図面名称	構　造　図 (2)	縮　尺	S=1:20
路線河川名	国道33号		
工事箇所	高知県　高岡郡　佐川町　加茂		
設計種別	実施図	図番 面号	13 / 26
事務所名	佐川町事務所		
会社名			

構　造　図 (4)

5号集水桝　S=1:20

NO.25+3.23

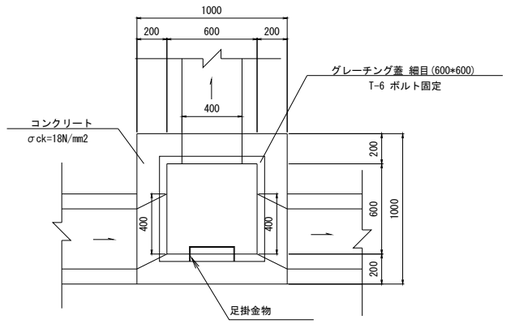

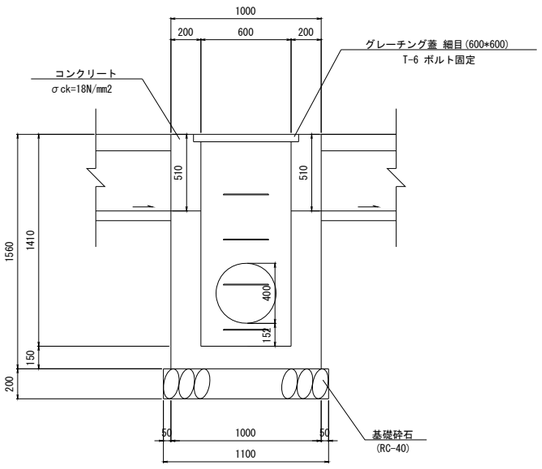

材　料　表　　1箇所当り

名　称	規　格	単位	数　量
コンクリート	σck=18N/mm2	m3	0.95
グレーチング蓋(600*600)	T-6 細目 ボルト固定	枚	1.0
足掛金物	W=300、φ19以上	組	4
床均し		m2	1.2

6号集水桝　S=1:20

NO.25+15.15

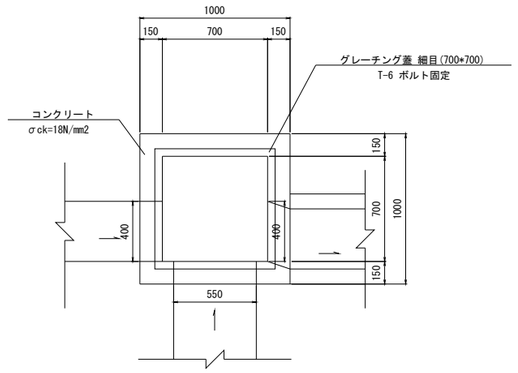

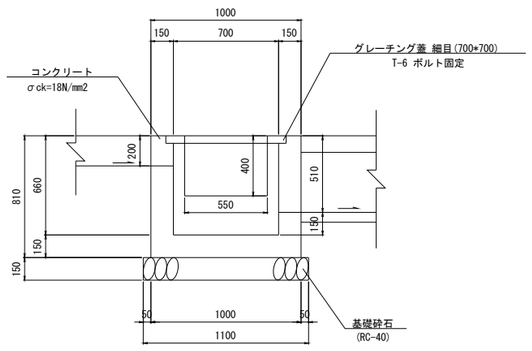

材　料　表　　1箇所当り

名　称	規　格	単位	数　量
コンクリート	σck=18N/mm2	m3	0.41
グレーチング蓋(700*700)	T-6 細目 ボルト固定	枚	1.0
床均し		m2	1.2

転落防止柵　S=1:20

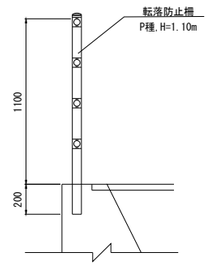

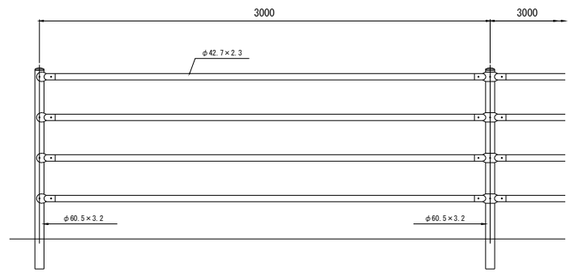

材　料　表　　10m当り

名　称	規　格	単位	数　量
転落防止柵	P種,H=1.10m	m	10.0

フェンス基礎　S=1:20

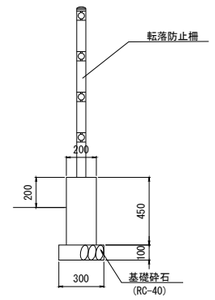

材　料　表　　10m当り

名　称	規　格	単位	数　量
コンクリート	σck=18N/mm2	m3	0.9
型　枠	一般型枠	m2	9.0
目地材	t=10mm	m2	0.09
基礎砕石	RC-40	m2	3.0

※ 養生工の種類は、一般養生とする。

防音シート　S=1:20
(参考図)

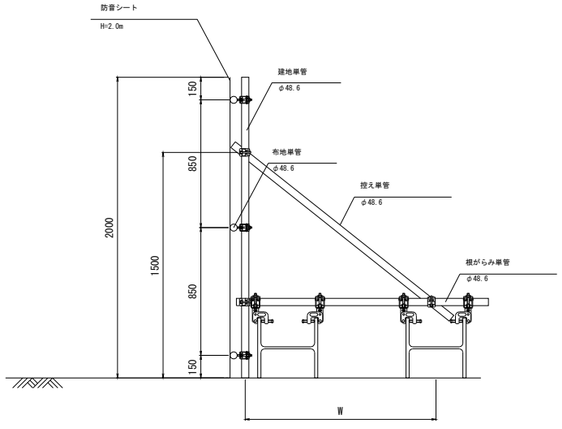

※防音シート取付仮設は参考図であるため、現地状況に合わせて施工時に検討すること。

材　料　表　　10m当り

名　称	規　格	単位	数　量
防音シート	H=2.0m	m2	20.0

1号縁石　S=1:20

一　般　部

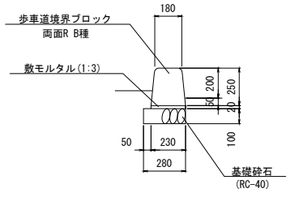

材　料　表　　10m当り

名　称	規　格	単位	数　量
歩車道境界ブロック	両面R B種	m	10.0

2号縁石　S=1:20

車両乗入部

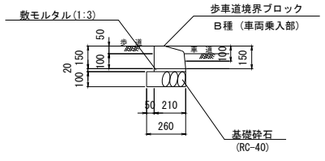

材　料　表　　10m当り

名　称	規　格	単位	数　量
歩車道境界ブロック	B種 (車両乗入部)	m	10.0

3号縁石　S=1:20

切　下　部

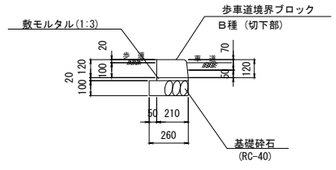

材　料　表　　10m当り

名　称	規　格	単位	数　量
歩車道境界ブロック	B種 (切下部)	m	10.0

車道舗装
(現況舗装構成)

舗装構成		舗装材料
表　層	5cm	密粒度アスファルト混合物 TOP-13
基　層	5cm	再生粗粒度アスファルト混合物
上層路盤	20cm	再生瀝青安定処理
上層路盤	30cm	再生粒調砕石 RM-30
下層路盤	100cm	再生クラッシャラン RC-40

進入道路舗装

舗装構成		舗装材料
表　層	5cm	密粒度アスファルト混合物 TOP-13
路　盤	10cm	再生クラッシャラン RC-30

歩道舗装

舗装構成		舗装材料
表　層	5cm	再生密粒度アスファルト混合物 TOP-13
路　盤	10cm	再生クラッシャラン RC-30

路肩舗装

舗装構成		舗装材料
表　層	5cm	密粒度アスファルト混合物 TOP-13
路　盤	10cm	再生クラッシャラン RC-30

乗入舗装

舗装構成		舗装材料
表　層	5cm	密粒度アスファルト混合物 TOP-13
基　層	5cm	再生粗粒度アスファルト混合物
上層路盤	20cm	再生粒調砕石 RM-30
下層路盤	130cm	再生クラッシャラン RC-40

車道舗装
(現況舗装構成)

舗装構成		舗装材料
表　層 切削ｵｰﾊﾞﾚｲ及びｵｰﾊﾞﾚｲ 既設舗装	5cm	密粒度アスファルト混合物 TOP-13

注1)
・岩着等の場合は基礎材を除く。

国道工区

公益財団法人　エコサイクル高知			
工事種別	エコ高知（佐川）第16号　佐川町加茂管理型産業廃棄物最終処分場進入道路交差点整備工事		
図面名称	構　造　図 (4)	縮 尺	S=1:20
路線河川名	国道33号		
工事箇所	高知県　高岡郡　佐川町　加茂		
設計種別	実施図	図 面 番 号	14 / 26
事務所名	佐川町事務所		
会社名			

構　造　図 (5)

2号規制標識

2号規制標識 支柱外形図　S=1:20

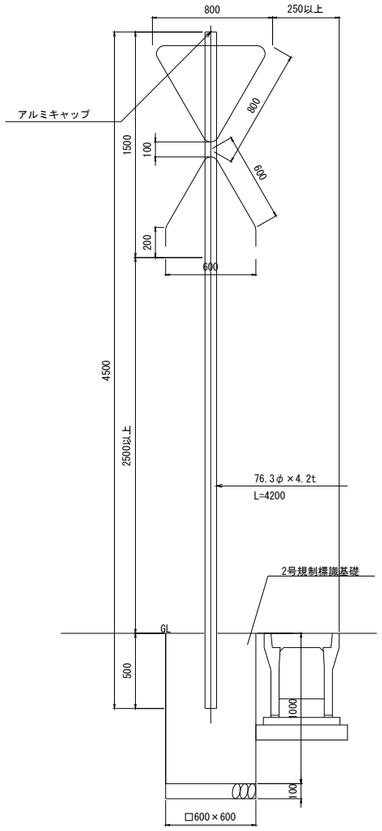

規制標識板レイアウト図　S=1:10

NO.20+2付近 (L)
(330-A)

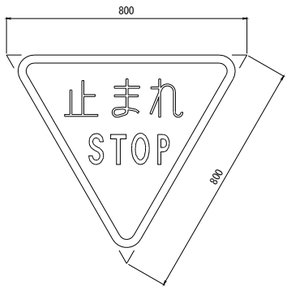

NO.20+2付近 (L)
(407-A)

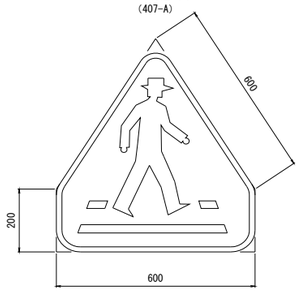

主板寸法	面積 (m2)
450φ	0.159
600φ	0.283
900φ	0.636
▽800	0.277
407	0.276
450×263	0.118
600×900	0.540
補助板寸法	面積 (m2)
400φ	0.126
220×400	0.088
180×600	0.108
220×600	0.132
320×600	0.192
600×600	0.360

1号規制標識基礎　S=1:20

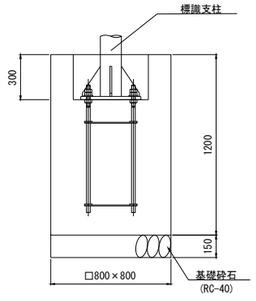

材　料　表　　1箇所当り

名　称	規　格	単位	数　量
コンクリート	σck=18N/mm2	m3	0.77
型　枠	一般型枠	m2	3.8
基礎砕石	RC-40　T=150	m2	0.64
床均し		m2	0.64
アンカーボルト	－	－	－

※ 養生工の種類は、一般養生とする。
※ 標識板及び支柱は移設とする。
※ アンカーボルトは、支柱構造と合わせて決定すること。

2号規制標識基礎　S=1:20

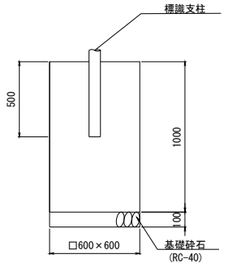

材　料　表　　1箇所当り

名　称	規　格	単位	数　量
コンクリート	σck=18N/mm2	m3	0.36
型　枠	一般型枠	m2	2.4
基礎砕石	RC-40　T=100	m2	0.36

※ 養生工の種類は、一般養生とする。

1号警戒標識

1号警戒標識 支柱外形図　S=1:20

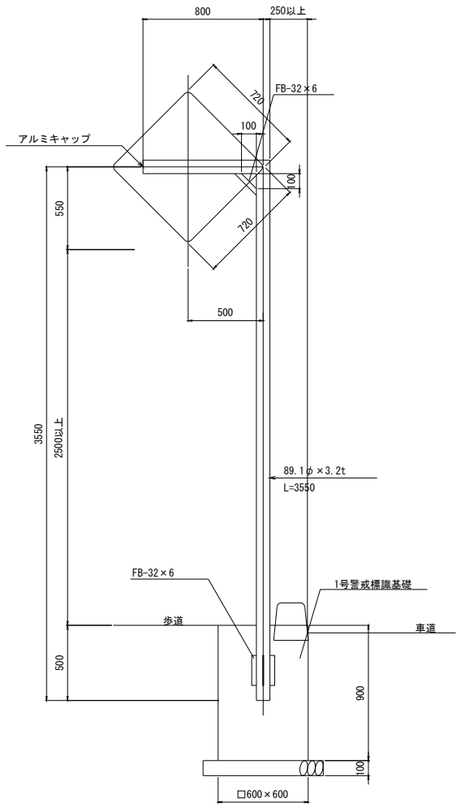

警戒標識板レイアウト図　S=1:10

NO.16+10付近 (L)
(201-B)

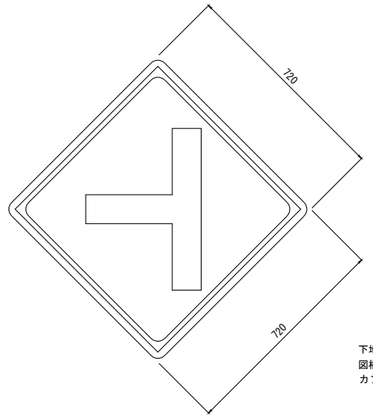

下地　黄色
図柄　黒色
カプ゛セルプ゛リズ゛ム型

NO.26+14付近 (R)
(201-B)

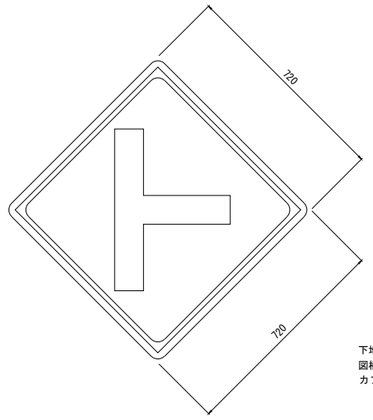

下地　黄色
図柄　黒色
カプ゛セルプ゛リズ゛ム型

1号警戒標識基礎　S=1:20

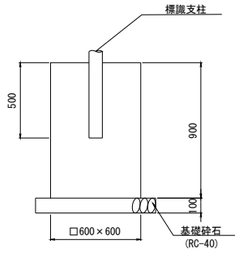

材　料　表　　1箇所当り

名　称	規　格	単位	数　量
コンクリート	σck=18N/mm2	m3	0.32
型　枠	一般型枠	m2	2.2
基礎砕石	RC-40　T=100	m2	0.64
床均し		m2	0.64

※ 養生工の種類は、一般養生とする。

国道工区

公益財団法人　エコサイクル高知			
工事種別	エコ高知（佐川）第16号　佐川町加茂管理型 産業廃棄物最終処分場進入道路交差点整備工事		
図面名称	構　造　図 (5)	縮 尺	図 示
路線河川名	国道33号		
工事箇所	高知県　高岡郡　佐川町　加茂		
設計種別	実施図	図 面 番 号	15 / 26
事務所名	佐川町事務所		
会社名			

擁壁工展開図

S=1:50

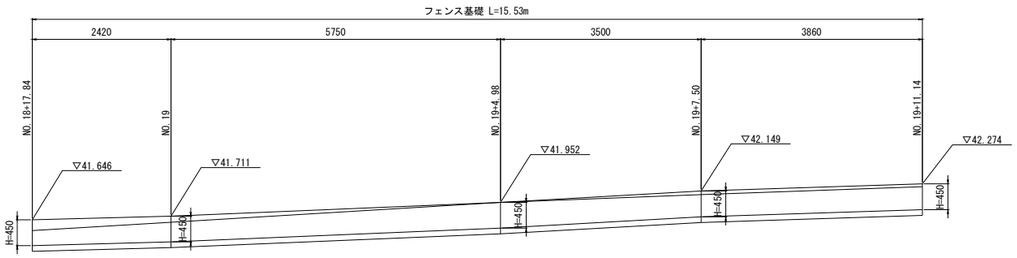

DL=38.00

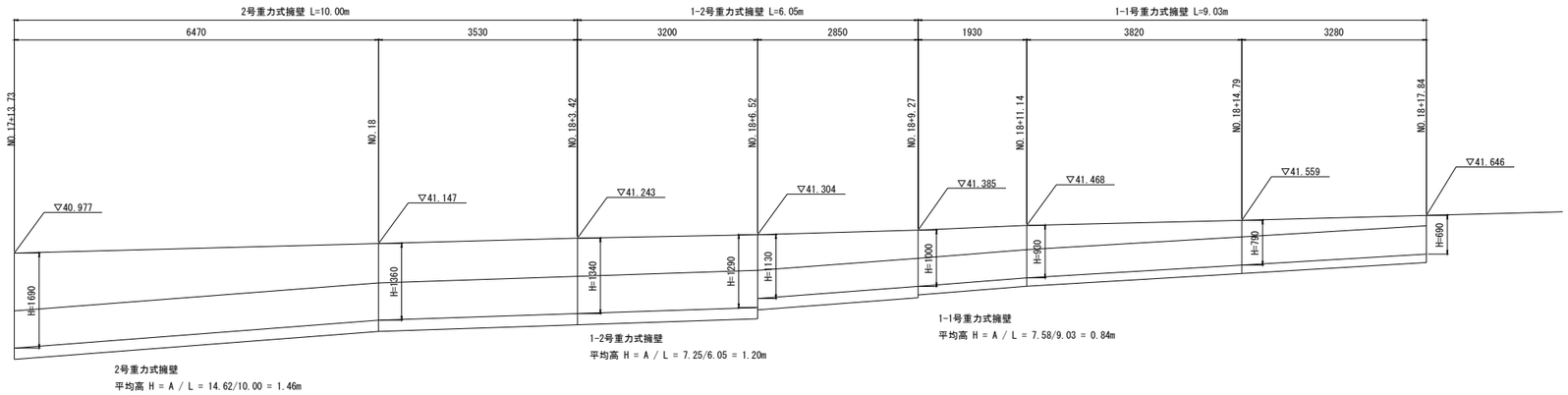

DL=38.00

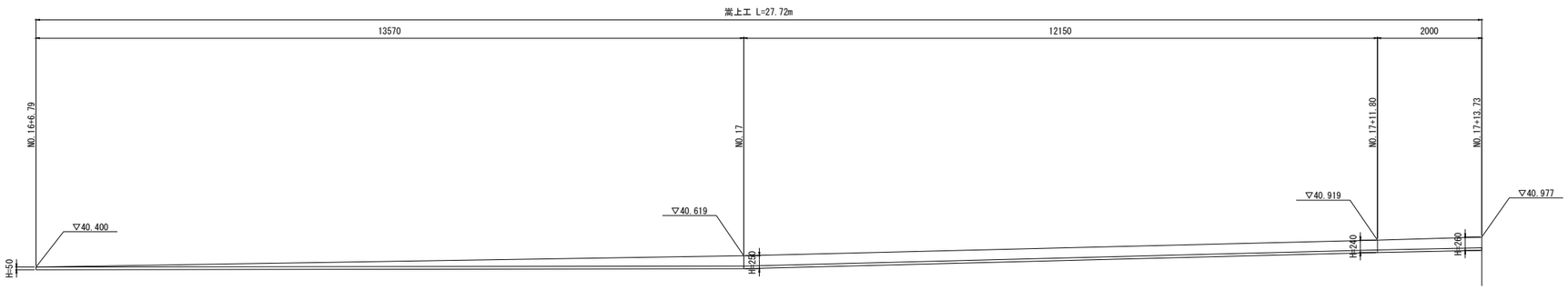

嵩上工
平均高 H = A / L = 5.52/27.72 = 0.20m

DL=38.00

国道工区

公益財団法人　エコサイクル高知			
工事種別	エコ高知（佐川）第16号　佐川町加茂管理型 産業廃棄物最終処分場進入道路交差点整備工事		
図面名称	擁壁工展開図	縮 尺	S=1:50
路線河川名	国道33号		
工事箇所	高知県　高岡郡　佐川町　加茂		
設計種別	実施図	図 面 番 号	16 / 26
事務所名	佐川町事務所		
会社名			

排水構造物工展開図 S=1:50

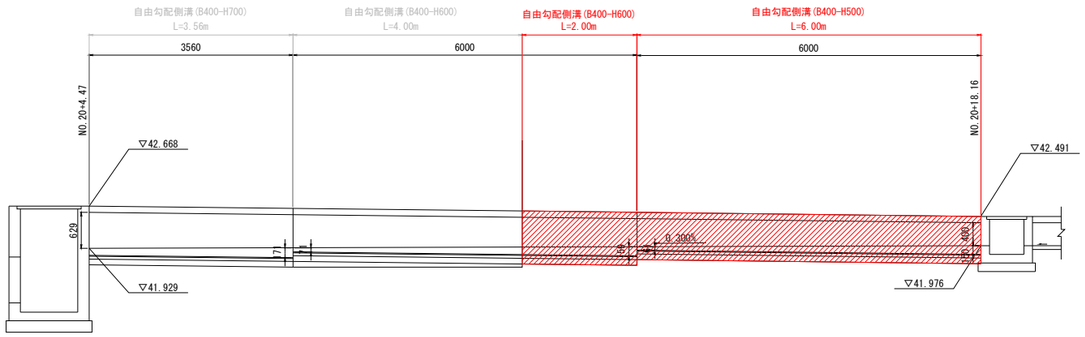

DL=40.00

国道工区

注1)
・岩着等の場合は基礎材を除く。

公益財団法人　エコサイクル高知			
工事種別	エコ高知（佐川）第16号　佐川町加茂管理型 産業廃棄物最終処分場進入道路交差点整備工事		
図面名称	排水構造物工展開図	縮 尺	S=1:50
路線河川名	国道33号		
工事箇所	高知県　高岡郡　佐川町　加茂		
設計種別	実施図	図 面 番 号	17 / 26
事務所名	佐川町事務所		
会社名			

自由勾配側溝一般図

平面図　S=1:200

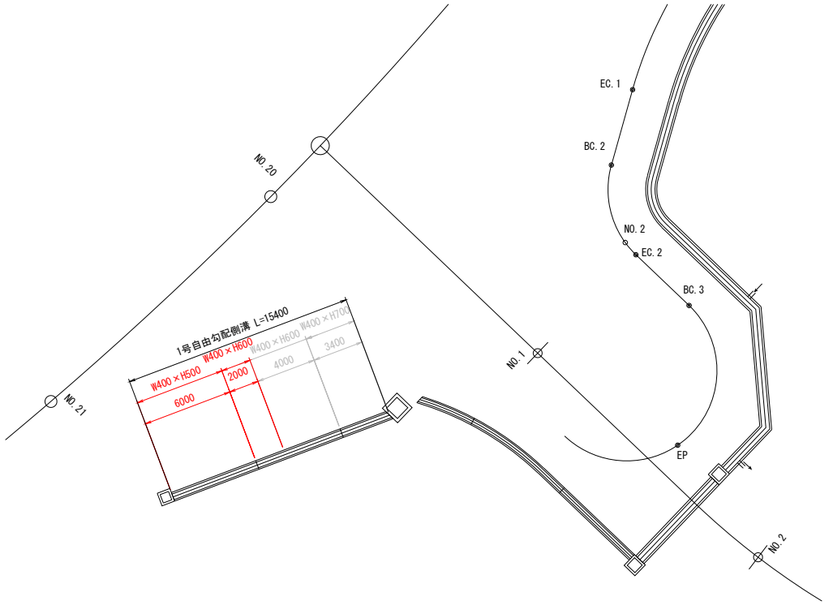

標準断面図　S=1:20

1号自由勾配側溝

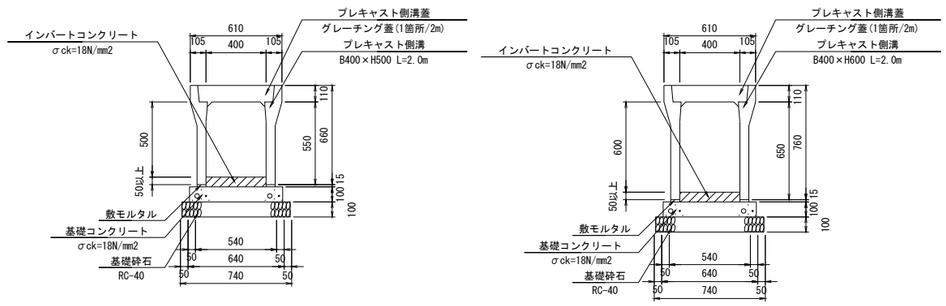

展開図　H=1:200　V=1:100

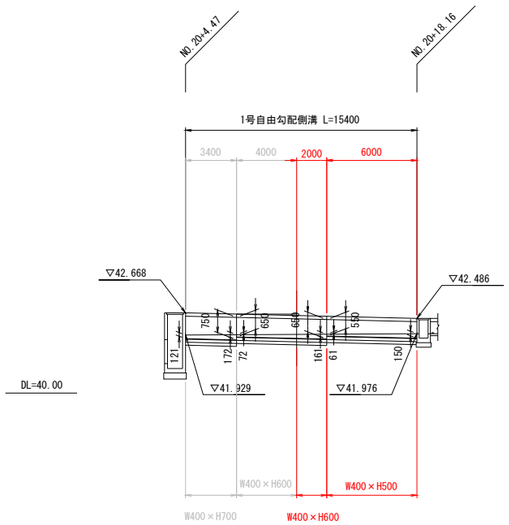

国道工区

公益財団法人　エコサイクル高知			
工事種別	エコ高知（佐川）第16号　佐川町加茂管理型 産業廃棄物最終処分場進入道路交差点整備工事		
図面名称	自由勾配側溝一般図	縮 尺	図示
路線河川名	国道33号		
工事箇所	高知県　高岡郡　佐川町　加茂		
設計種別	実施図	図 面 番 号	18 / 26
事務所名	佐川町事務所		
会社名			

交差点平面図

S=1:500

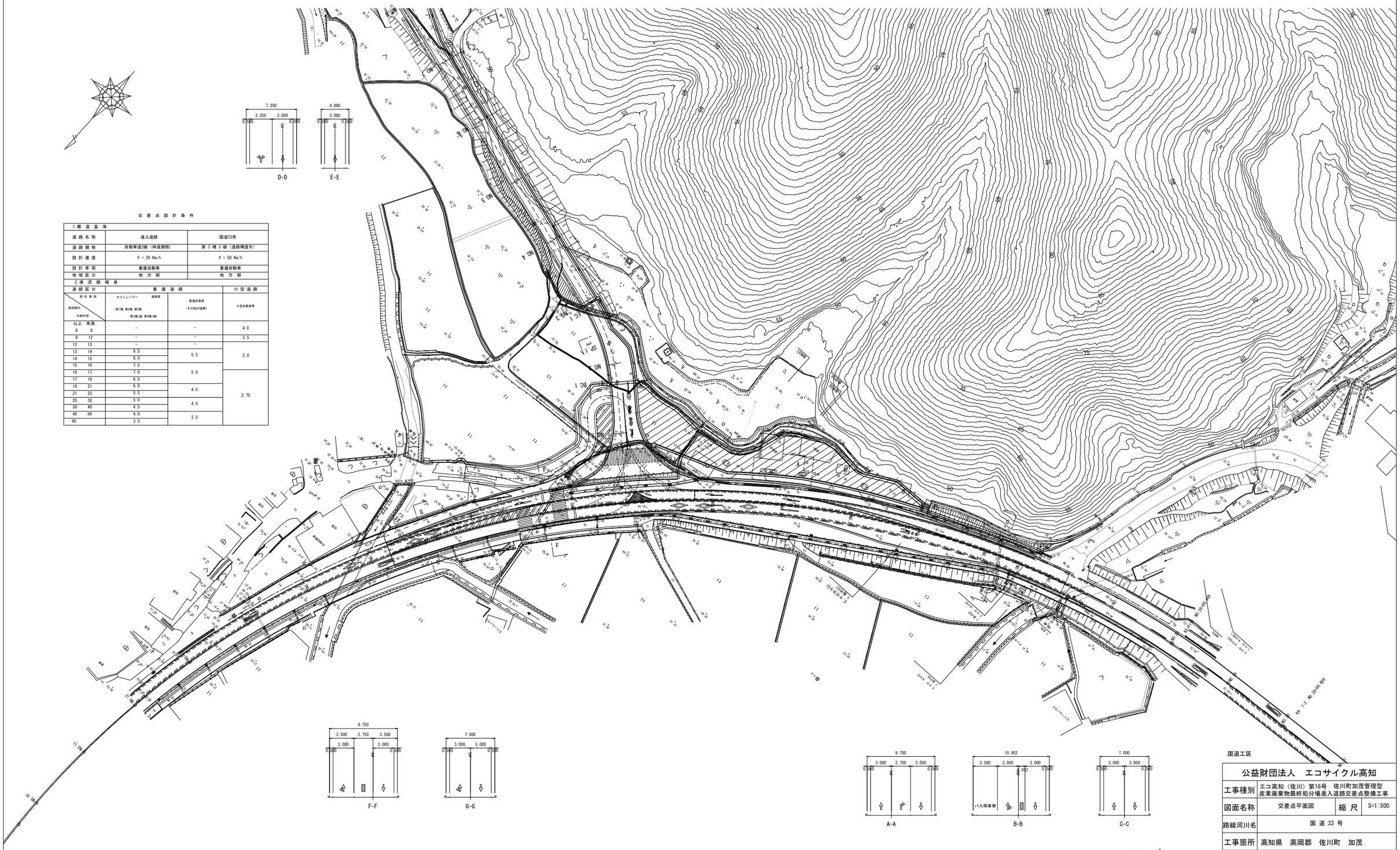

交 差 点 設 計 条 件

1.構 造 基 準		
道 路 名 称	進入道路	国道33号
道 路 規 格	自動車道2級（林道規程）	第 3 種 3 級（道路構造令）
設 計 速 度	V = 20 Km/h	V = 50 Km/h
設 計 車 両	普通自動車	普通自動車
地 域 区 分	地 方 部	地 方 部

2.導 流 路 幅 員			
道 路 区 分	普 通 道 路		小 型 道 路
設計車両 / 導流路の外側半径	セミトレーラー 連結車（第1種, 第2種, 第3種 第3種1級, 第4種1級）	普通自動車（その他の道路）	小型自動車等
以上 未満			
8 9	-	-	4.0
9 12	-	-	3.5
12 13	-	-	3.0
13 14	8.5	5.5	
14 15	8.0		
15 16	7.5	5.0	
16 17	7.0		2.75
17 19	6.5		
19 21	6.0	4.5	
21 25	5.5		
25 30	5.0	4.0	
30 40	4.5		
40 60	4.0	3.5	
60	3.5		

国道工区

公益財団法人　エコサイクル高知			
工事種別	エコ高知（佐川）第16号　佐川町加茂管理型 産業廃棄物最終処分場進入道路交差点整備工事		
図面名称	交差点平面図	縮 尺	S=1:500
路線河川名	国 道 33 号		
工事箇所	高知県　高岡郡　佐川町　加茂		
設計種別	実施図	図 面 番 号	19 / 26
事務所名	佐川町事務所		
会社名			

区画線詳細図

S=1:500

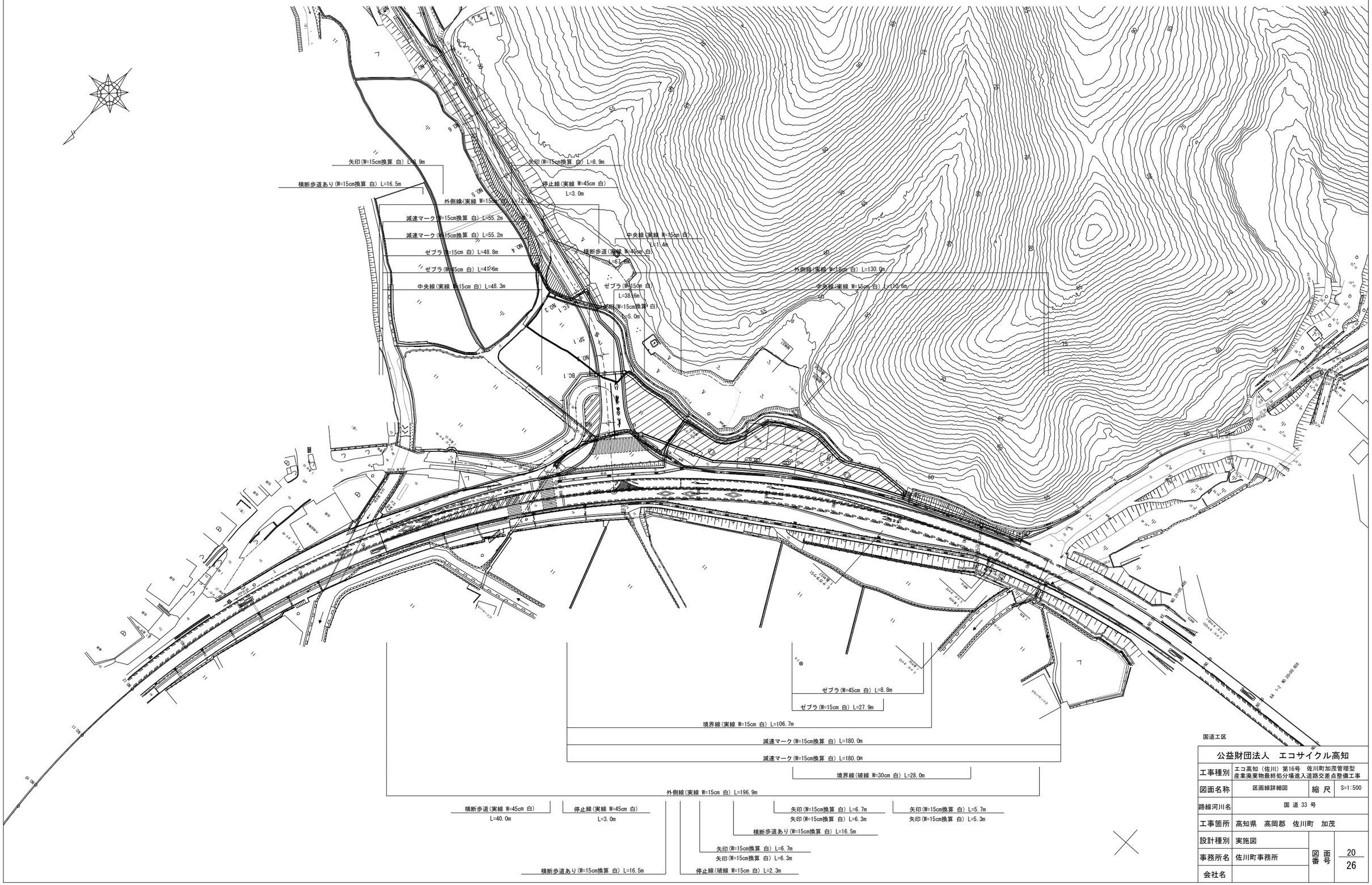

国道工区

公益財団法人　エコサイクル高知			
工事種別	エコ高知（佐川）第16号　佐川町加茂管理型 産業廃棄物最終処分場進入道路交差点整備工事		
図面名称	区画線詳細図	縮 尺	S=1:500
路線河川名	国 道 33 号		
工事箇所	高知県　高岡郡　佐川町　加茂		
設計種別	実施図	図 面 番 号	20 / 26
事務所名	佐川町事務所		
会社名			

撤去工根拠図

S=1:500

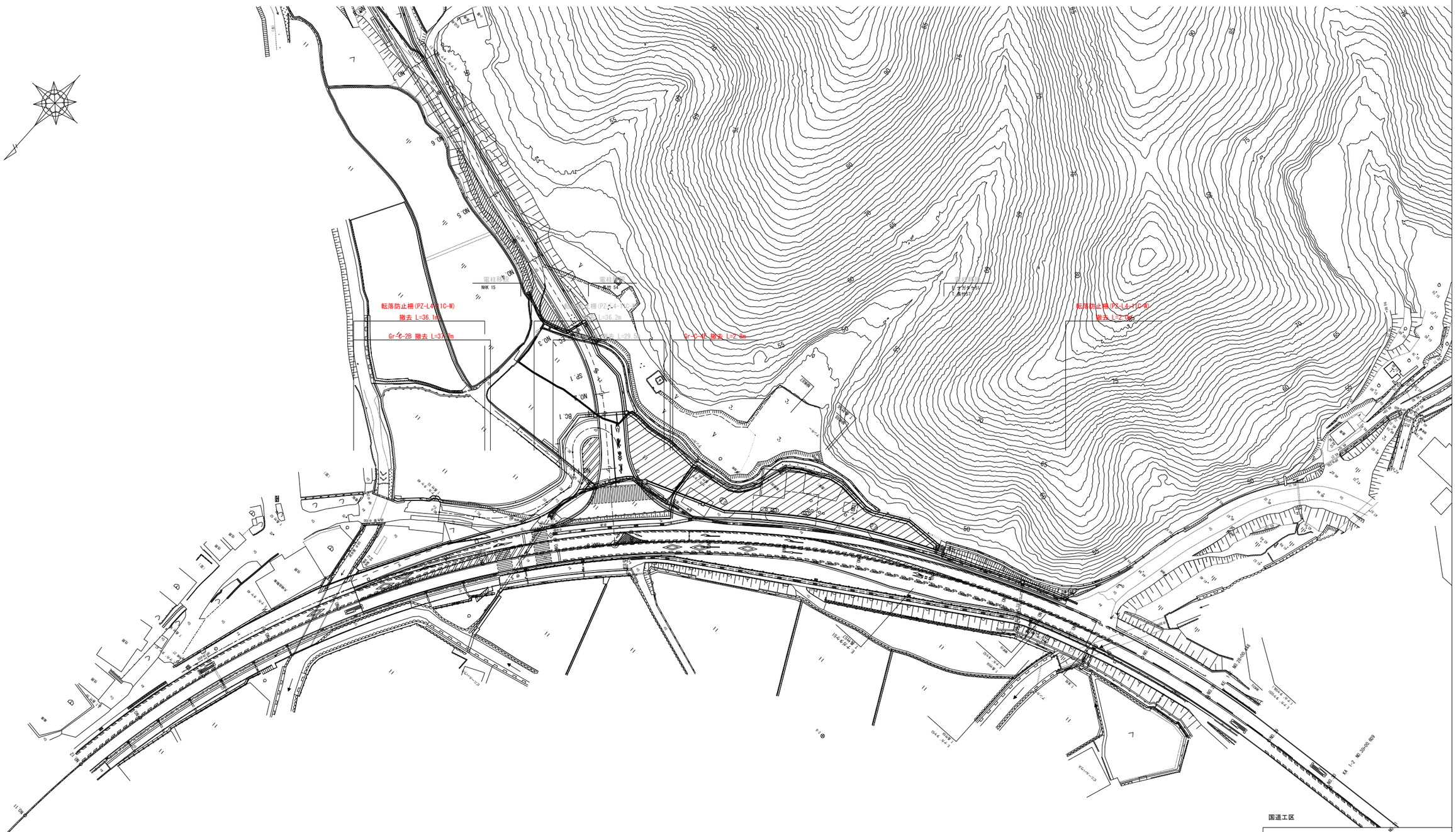

国道工区

公益財団法人　エコサイクル高知			
工事種別	エコ高知（佐川）第16号　佐川町加茂管理型 産業廃棄物最終処分場進入道路交差点整備工事		
図面名称	撤去工根拠図	縮 尺	S=1:500
路線河川名	国 道 33 号		
工事箇所	高知県　高岡郡　佐川町　加茂		
設計種別	実施図	図 面 番 号	21 / 26
事務所名	佐川町事務所		
会社名			

舗装根拠図

S=1:500

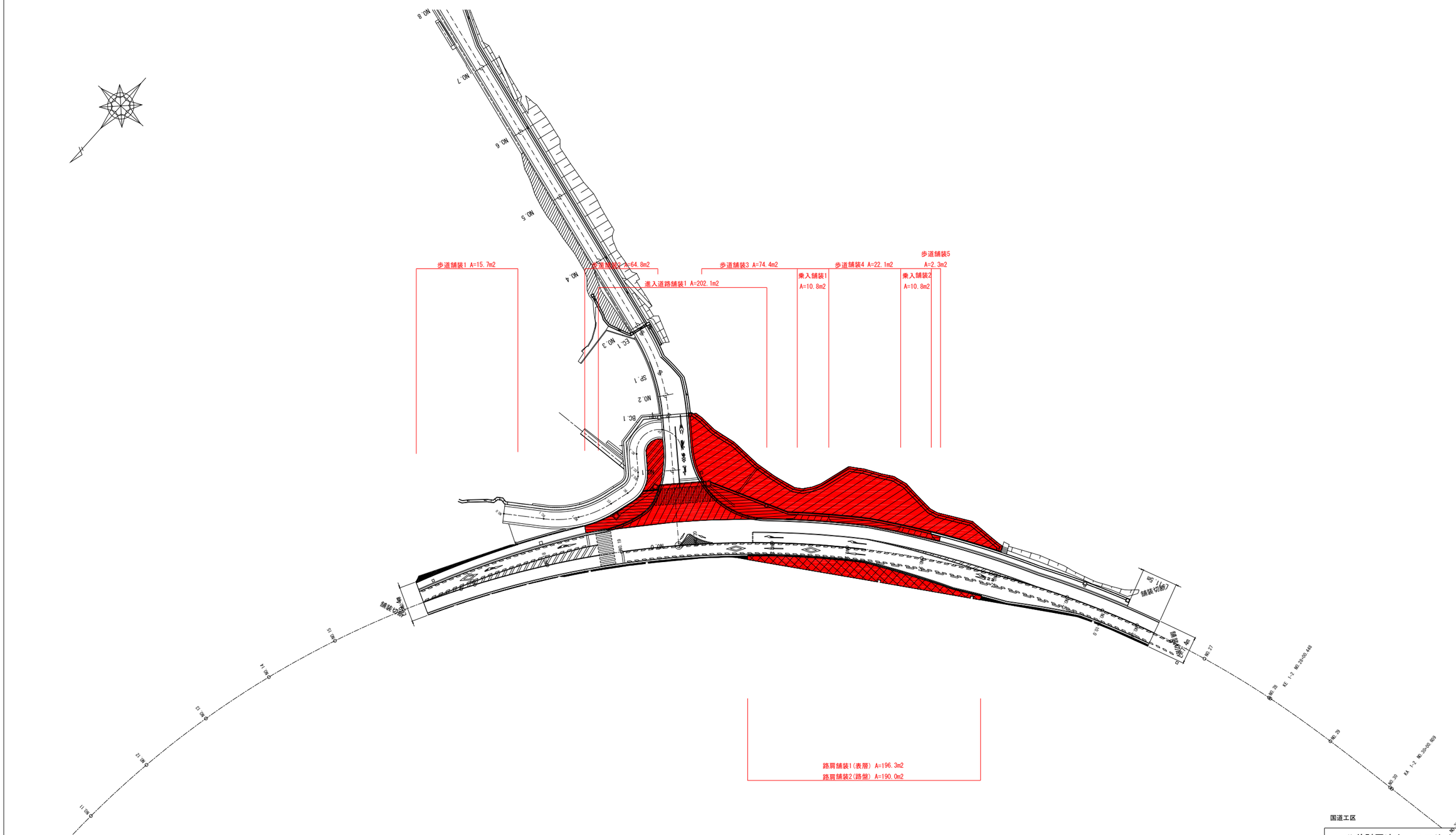

国道工区

公益財団法人　エコサイクル高知			
工事種別	エコ高知（佐川）第16号　佐川町加茂管理型 産業廃棄物最終処分場進入道路交差点整備工事		
図面名称	舗装根拠図	縮 尺	S=1:500
路線河川名	国 道 33 号		
工事箇所	高知県　高岡郡　佐川町　加茂		
設計種別	実施図	図 面 番 号	22 / 26
事務所名	佐川町事務所		
会社名			

防音シート配置図

S=1:500

（参考図）

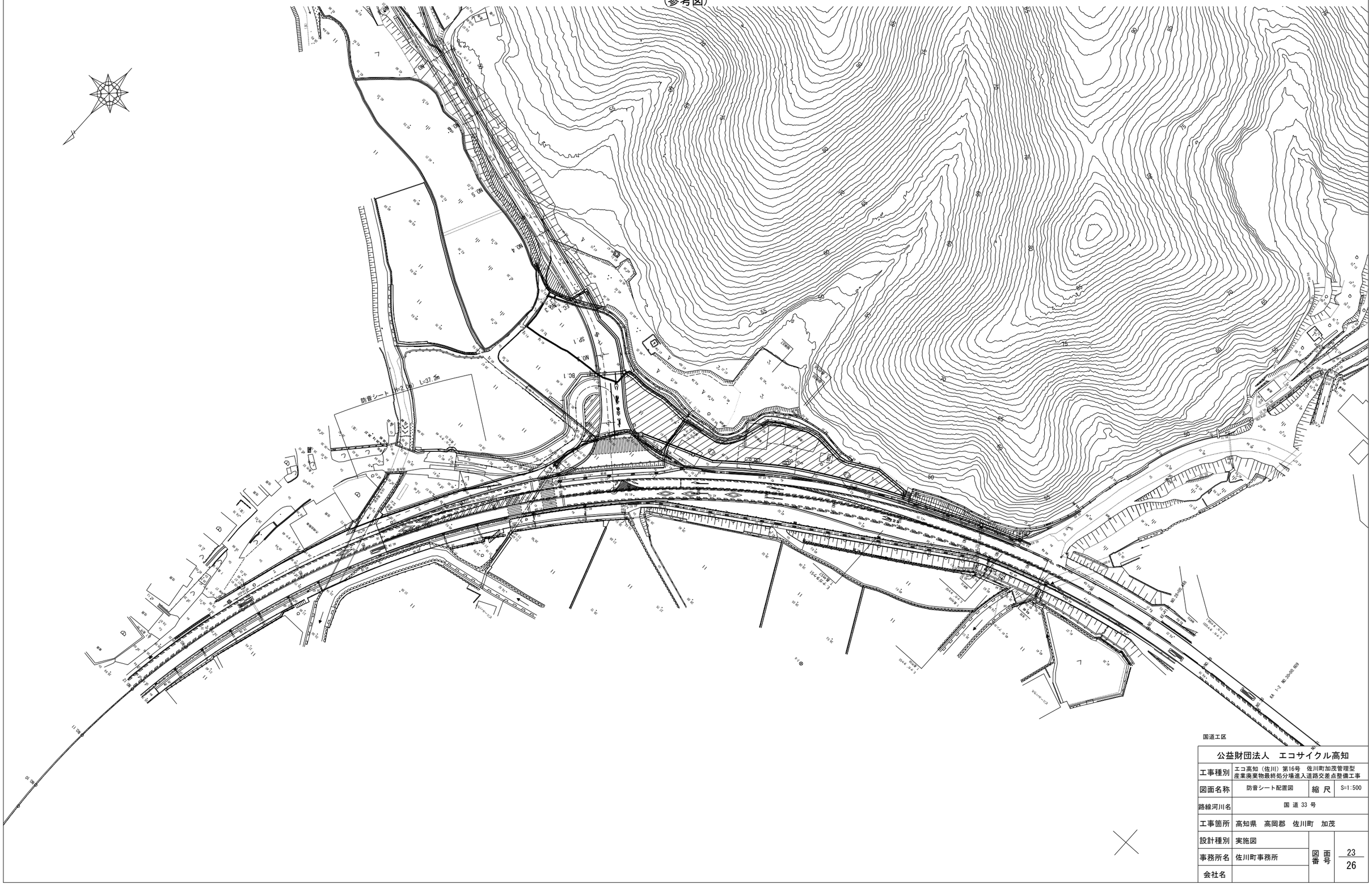

国道工区

公益財団法人　エコサイクル高知			
工事種別	エコ高知（佐川）第16号　佐川町加茂管理型 産業廃棄物最終処分場進入道路交差点整備工事		
図面名称	防音シート配置図	縮 尺	S=1:500
路線河川名	国 道 33 号		
工事箇所	高知県　高岡郡　佐川町　加茂		
設計種別	実施図	図 面 番 号	23 / 26
事務所名	佐川町事務所		
会社名			

（参考図）
施工計画図（1）
(STEP1:国道左側路側構造物施工)

S=1:250

凡　例
- ：計画
- ：施工中
- ：完成

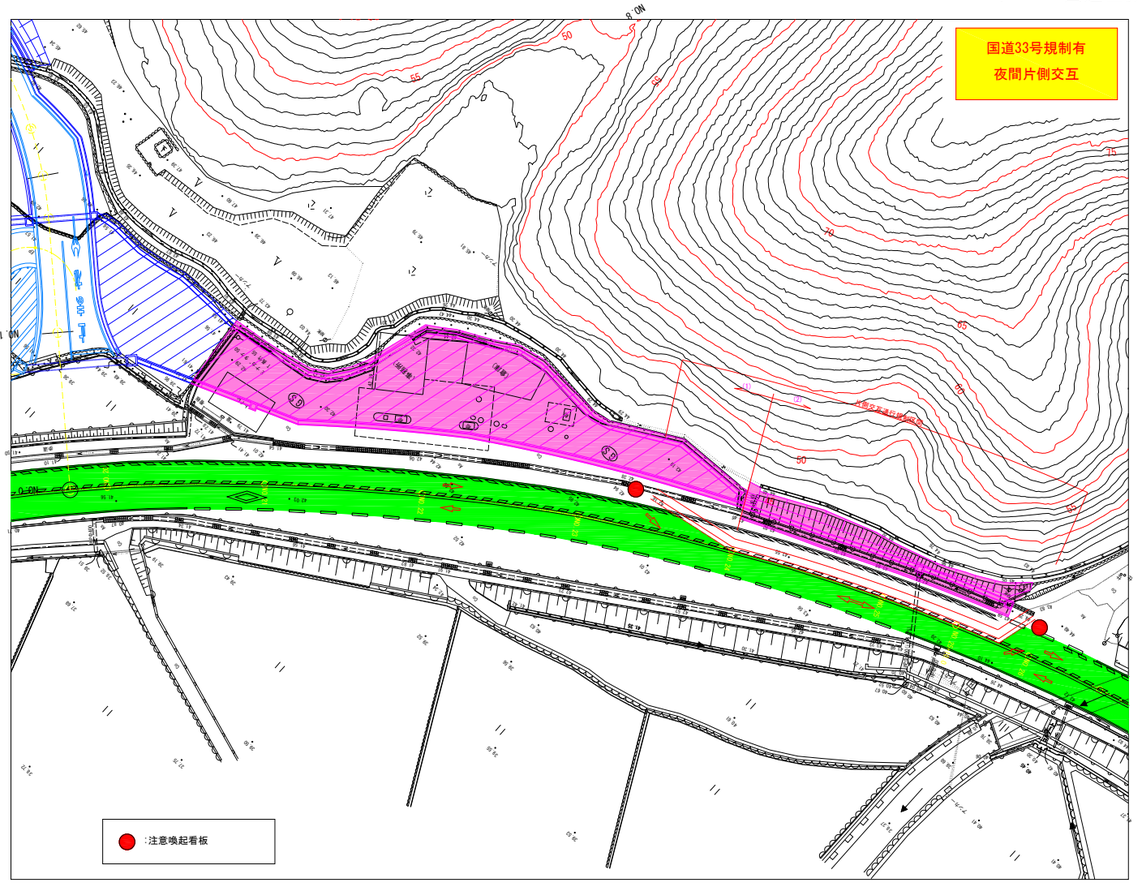

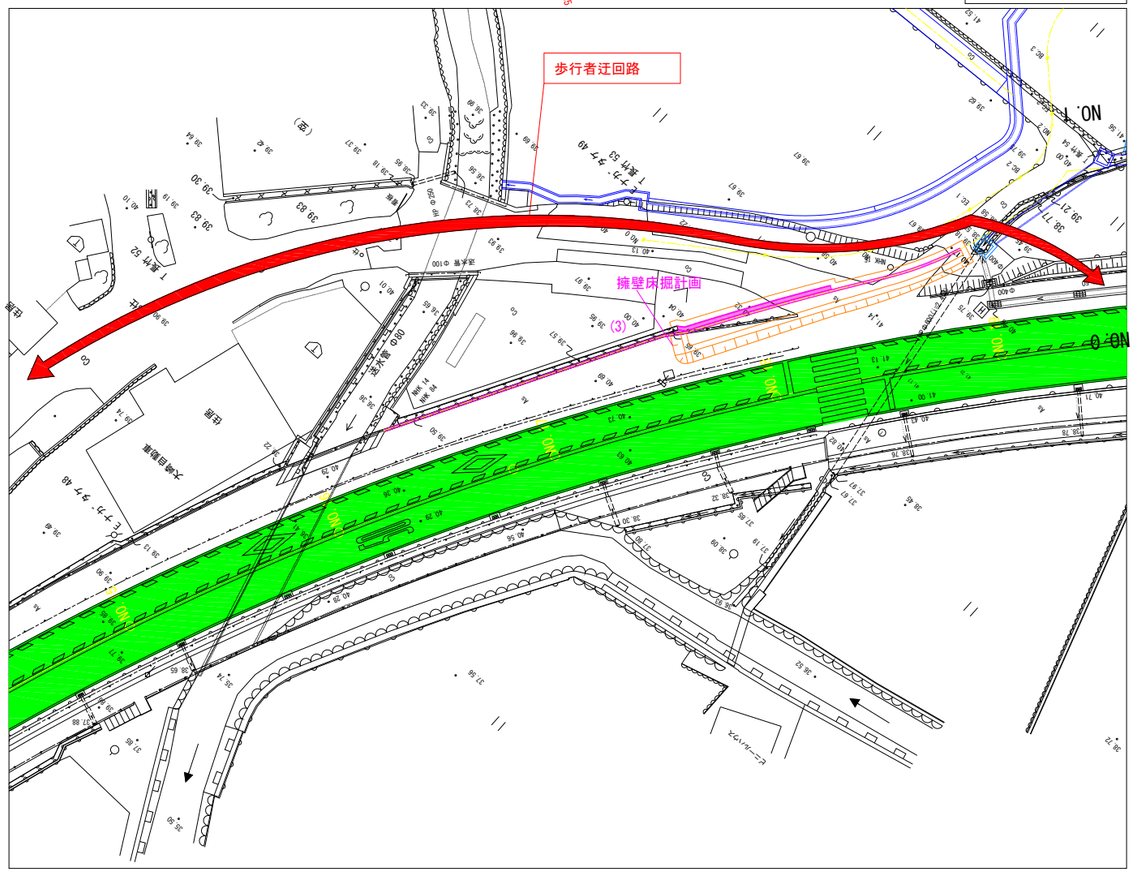

(1)GS周辺排水+盛土施工（No.20～No.24付近）
- 国道No.24～No.26付近（L）切土の前段階で流末側から水路を施工する。
- 施工はGS跡地側から可能であるため国道の規制は行わない。

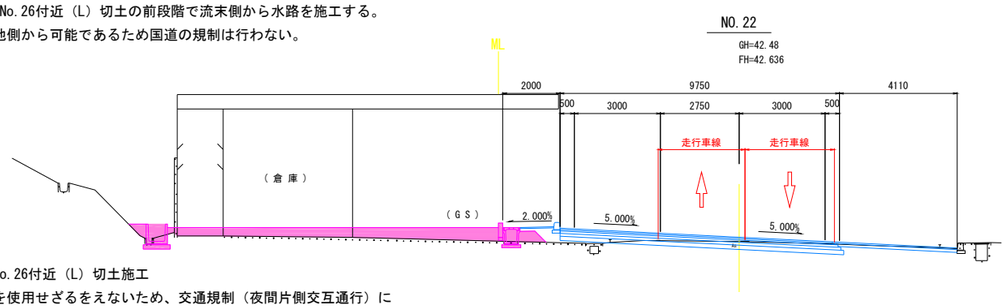

(2)国道No.24～No.26付近（L）切土施工
- 国道車線上を使用せざるをえないため、交通規制（夜間片側交互通行）による施工とする。
  また、歩行者交通量が少ないことや施工ヤードの確保、夜間作業であることを考慮し、歩行者は夜間通行止めとする。昼間解放時は運転者に「この先工事中、歩行者注意」を促す看板を規制区間の前後付近に設置する。

【夜間規制時】

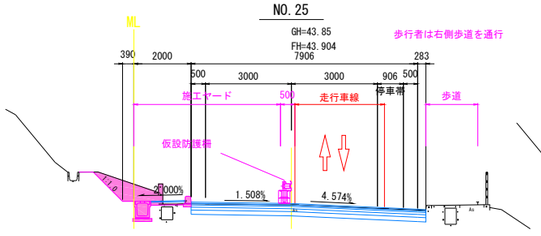

【昼間解放時】

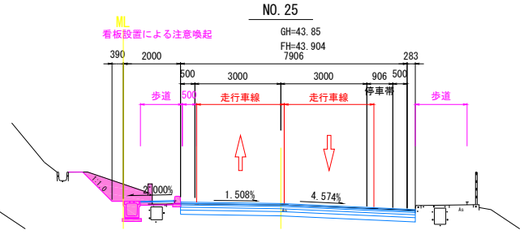

(3)国道No.16+7～No.18+18付近（L）擁壁施工
- 国道擁壁施工ではかさ上げ部および床掘の一部が現況歩道に影響するため、歩行者交通を町道へ迂回させる。（昼間施工）
- 町道の通行が困難であるが、至日高村方面から迂回可能であることから、擁壁施工中は町道通行止めする。

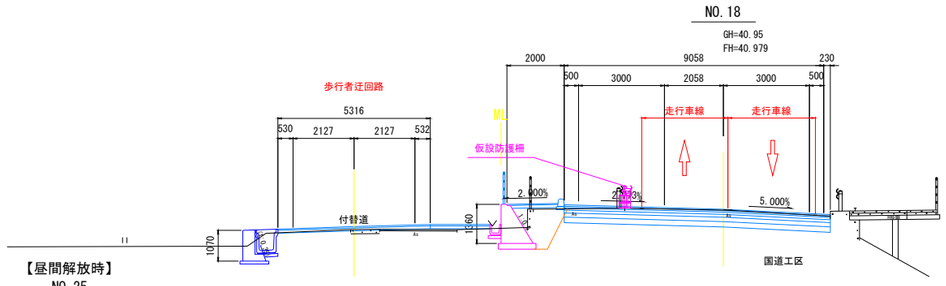

公益財団法人　エコサイクル高知			
工事種別	エコ高知（佐川）第16号　佐川町加茂管理型産業廃棄物最終処分場進入道路交差点整備工事		
図面名称	施工計画図（1）（参考図）	縮 尺	図示
路線河川名	国 道 33 号		
工事箇所	高知県　高岡郡　佐川町　加茂		
設計種別	実施図	図 面 番 号	24 / 26
事務所名	佐川町事務所		
会社名			

（参考図）
施工計画図（2）

S=1:250

（STEP2：盛土および境界ブロック施工）

凡　例
- ：計画
- ：施工中
- ：完成

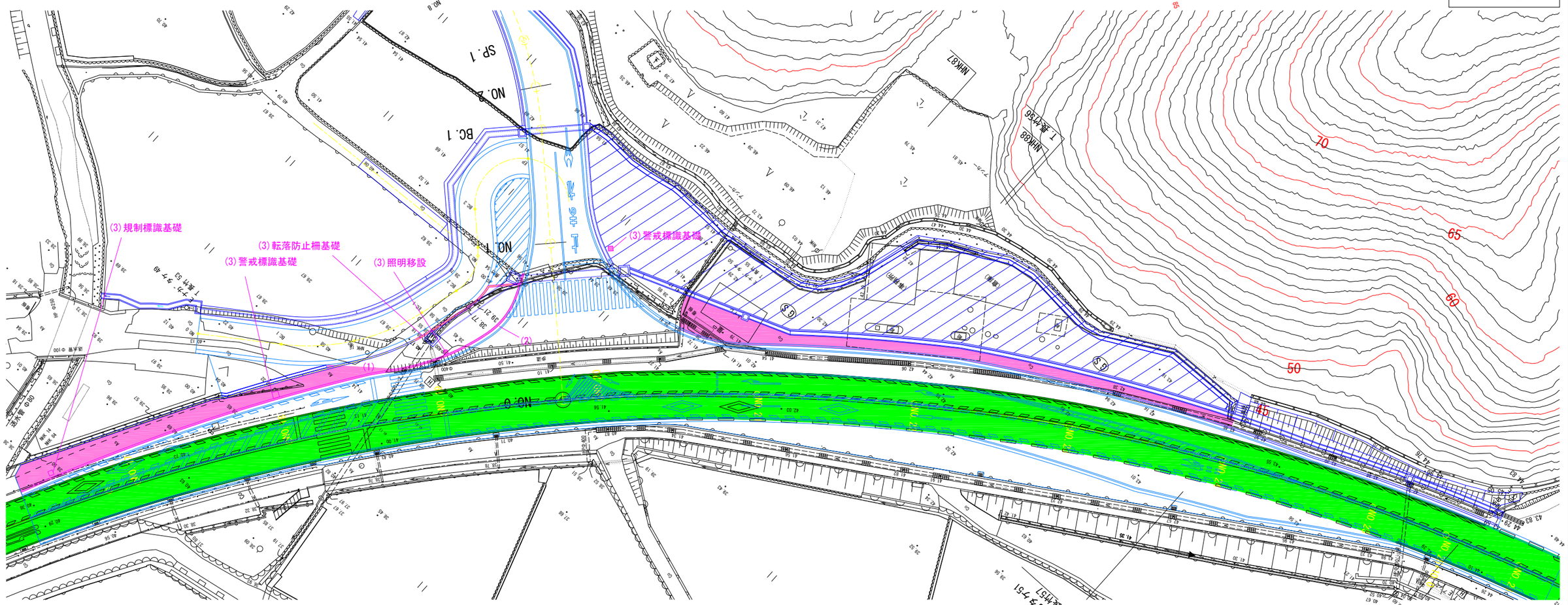

(1)残盛土施工

・町道および進入道路、国道歩道の盛土施工を行う。

(2)歩車道境界ブロック施工

・歩車道境界ブロックの施工を行う。

・ブロック計画位置が現況地盤より高い箇所は、舗装工事の際に施工するものとし、盛土までの施工にとどめる。

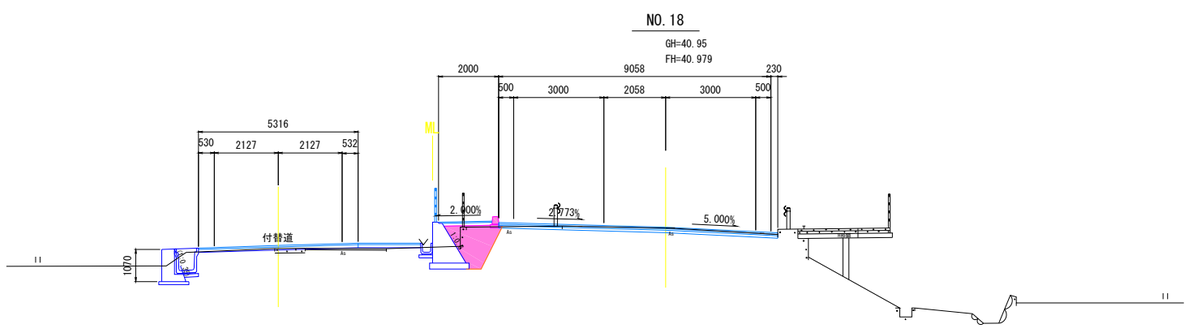

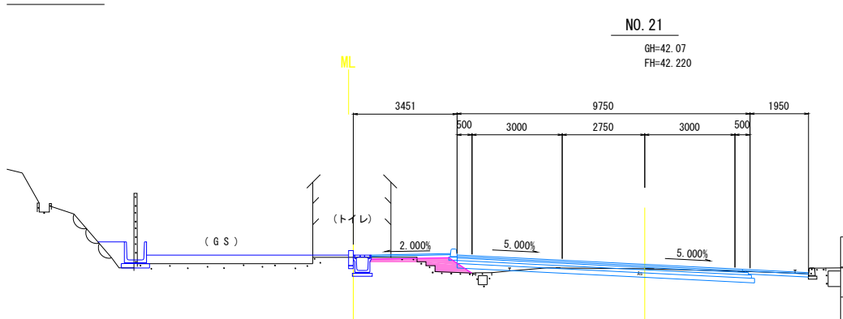

(3)照明、標識等付属物の基礎工施工

・新設及び移設位置の基礎工を施工する。

国道工区

公益財団法人　エコサイクル高知			
工事種別	エコ高知（佐川）第16号　佐川町加茂管理型産業廃棄物最終処分場進入道路交差点整備工事		
図面名称	施工計画図（2）（参考図）	縮 尺	図示
路線河川名	国 道 33 号		
工事箇所	高知県　高岡郡　佐川町　加茂		
設計種別	実施図	図 面 番 号	25 / 26
事務所名	佐川町事務所		
会社名			

（参考図）
施工計画図（3）

S=1:400

（STEP3：舗装・区画線施工）

凡　例

：計画

：施工中

：完成

国道33号規制有
夜間片側交互

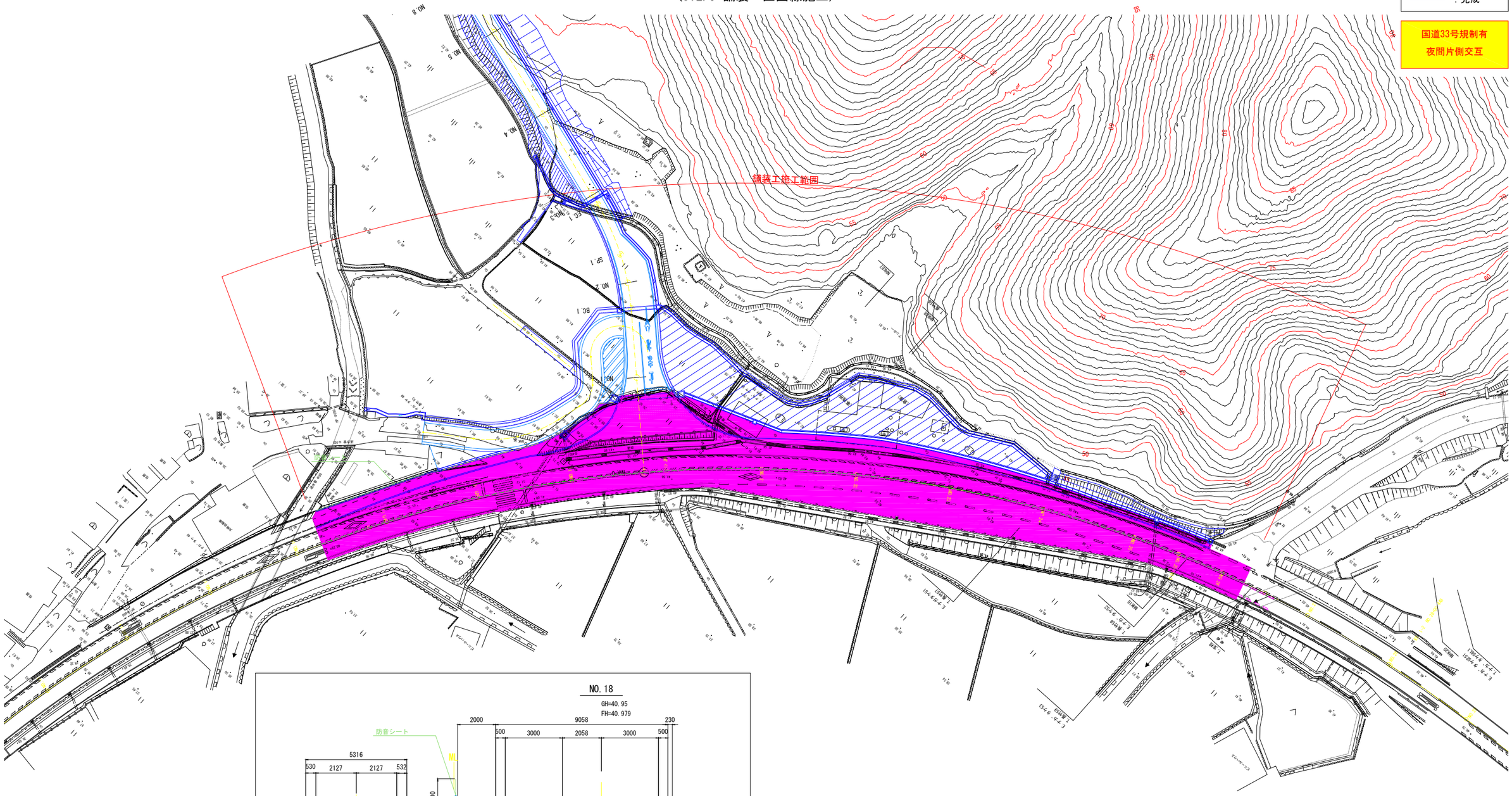

現道交通規制

・舗装工事を行うため、片側交互通行による交通規制を行う。なお、当該箇所は交通量の多い国道であることから交通規制を伴う工事は夜間を原則とする。

・施工区間は約200mであり、全区間を一度の規制で施工することは、交通流動性、日当たり施工量等から困難であるため、参考図のとおり分割施工を行い、開放までを１日サイクルとした工事を行う。

・交通規制時に合わせて防音シートの設置撤去を行う。

国道工区

公益財団法人　エコサイクル高知			
工事種別	エコ高知（佐川）第16号　佐川町加茂管理型産業廃棄物最終処分場進入道路交差点整備工事		
図面名称	施工計画図（3）（参考図）	縮　尺	図示
路線河川名	国 道 33 号		
工事箇所	高知県　高岡郡　佐川町　加茂		
設計種別	実施図	図 面 番 号	26 / 26
事務所名	佐川町事務所		
会社名			